RASOR®
1946

NOŻYCE AKUMULATOROWE

NERAPRO

INSTRUKCJA OBSŁUGI I KONSERWACJI

Przed użyciem urządzenia należy uważnie przeczytać niniejszą instrukcję, a następnie przechowywać ją razem z produktem.

TŁUMACZENIE ORYGINALNEJ I KOMPLETNEJ INSTRUKCJI

Znaczenie symboli ostrzegawczych i informujących o niebezpieczeństwie

Instrukcje bezpieczeństwa, których nieprzestrzeganie może spowodować obrażenia, są oznaczone następującymi symbolami:

UWAGA NIEBEZPIECZEŃSTWO

Wskazuje czynności, które, jeśli nie zostaną wykonane prawidłowo, mogą spowodować wypadki o charakterze ogólnym lub mogą spowodować nieprawidłowe działanie lub uszkodzenie urządzenia i/lub materiałów; wymagają zatem szczególnej uwagi i odpowiedniego przygotowania.

UWAGA ZAGROŻENIE ELEKTRYCZNE

Wskazuje czynności, które, jeśli nie zostaną wykonane prawidłowo, mogą spowodować wypadki związane z prądem elektrycznym lub mogą spowodować nieprawidłowe działanie lub uszkodzenie urządzenia i/lub materiałów; wymagają zatem szczególnej uwagi i odpowiedniego przygotowania.

ZABRANIA SIĘ

Wskazuje czynności, których NIE WOLNO wykonywać.

CE - DEKLARACJA ZGODNOŚCI

PRODUKT WYKONANY PRZEZ:
RASOR ELETTROMECCANICA S.r.l.
Via Giannetto Mattei, 41/43 - 20044 Arese- (MI) - ITALY

Model: NERAPro

Rasor Elettromeccanica s.r.l. oświadcza na swoją wyłączną odpowiedzialność, że wyżej wymienione produkty, do których odnosi się niniejsza deklaracja, są zgodne z dyrektywami w sprawie zbliżenia ustawodawstw państw członkowskich EWG:

- Maszynowa 2006/42/WE;
- Kompatybilność elektromagnetyczna 2014/30/UE
- Dyrektywa RoHS 2011/65/UE

Mediolan, 01.06.2022 r.

Inż. Lorenzo Spinelli
CEO

Spis treści

1 INFORMACJE OGÓLNE 3
1.1 Ważne informacje dotyczące bezpieczeństwa 3
1.1.1 Ostrzeżenia ogólne 3
1.2 Zakazy 4
1.3 Przemieszczanie i przechowywanie 4
1.4 Ograniczenia dotyczące użytkowania 4
1.5 Dane techniczne 4
1.6 Poziom hałasu 4
1.7 Ograniczenie odpowiedzialności 4
1.8 Dane identyfikacyjne 4
1.9 Zawartość opakowania 5
1.9.1 Informacja na temat baterii 5
1.10 Opis urządzenia 5
2 OBSŁUGA 6
2.1 Tryb ręczny 6
2.2 Ładowanie baterii 6
3 KONSERWACJA 7
3.1 Ostrzenie ostrza 7
3.2 Smarowanie 7
3.3 Wymiana ostrza 7
3.3.1 Dostępne ostrza 8
4 TABELA USTEREK 9
4.1 Ewentualne usterki i możliwe przyczyny/środki zaradcze 9
5 CZĘŚCI ZAMIENNE 10
6 UTYLIZACJA 11
6.1 Utylizacja produktu po zakończeniu jego eksploatacji 11
7 GWARANCJA 11

1 INFORMACJE OGÓLNE

1.1 Ważne informacje dotyczące bezpieczeństwa

1.1.1 Ostrzeżenia ogólne

- Zamieszczone poniżej instrukcje są przeznaczone dla użytkownika produktu, który musi ich dokładnie przestrzegać, ponieważ niewłaściwe użytkowanie urządzenia może spowodować obrażenia, uszkodzenie produktu i szkody materialne, zwalniając **Rasor Elettromeccanica S.r.l.** z wszelkiej odpowiedzialności.
- Instrukcja musi być zawsze dołączona do produktu, do którego się odnosi, i przechowywana w miejscu dostępnym dla użytkowników.
- Jakiekolwiek powielanie, nawet częściowe, ilustracji lub tekstu zawartych w niniejszej instrukcji jest zabronione. La **Rasor Elettromeccanica S.r.l.** zastrzega sobie prawo do wprowadzania zmian w dokumentacji bez uprzedzenia.

UWAGA NIEBEZPIECZEŃSTWO

- Produkt może być uruchamiany i używany tylko wtedy, gdy przestrzegane są wszystkie wskazówki bezpieczeństwa zawarte w niniejszej instrukcji.
- Nieprzestrzeganie informacji podanych w niniejszych instrukcjach lub jakakolwiek interwencja na produkcie niewykonana przez naszych wykwalifikowanych techników spowoduje unieważnienie gwarancji i zwolnienie producenta z wszelkiej odpowiedzialności za wypadki z udziałem ludzi, szkody materialne lub uszkodzenie produktu.

UWAGA NIEBEZPIECZEŃSTWO

- Przed uruchomieniem urządzenia sprawdzić, czy części elektryczne i mechaniczne są w doskonałym stanie.
- Dzieci nie mogą bawić się produktem.
- Czyszczenie i konserwacja przeznaczone do wykonania przez użytkownika nie mogą być przeprowadzane przez dzieci bez nadzoru.
- Stosować wyłącznie oryginalne części zamienne dostarczone przez **Rasor Elettromeccanica S.r.l.**
- Wszelkie wymagane prace (konserwacja lub naprawa) muszą być wykonywane przez wykwalifikowany personel po odłączeniu źródła zasilania, co zapobiega przypadkowemu uruchomieniu, które mogłoby spowodować obrażenia ciała lub szkody materialne. Samo wyłączenie produktu nie jest wystarczające.
- Użytkownik musi ściśle przestrzegać obowiązujących w jego kraju przepisów BHP oraz zapewnić sobie odpowiednie środki ochronne podczas użytkowania i konserwacji produktu.

UWAGA NIEBEZPIECZEŃSTWO

- Szczególnie ważne jest, aby produkt był przechowywany w miejscu niedostępnym dla dzieci i zwierząt domowych.
- Produkt należy użytkować wewnątrz budynków, z dala od ciepła, cieczy i wilgoci.
- Produkt należy czyścić wyłącznie suchą szmatką, po uprzednim odłączeniu go od źródła zasilania.
- Podczas normalnej pracy z urządzeniem nie nosić luźnej odzieży ani akcesoriów, które mogą stanowić źródło zagrożenia.
- Podczas normalnego cyklu roboczego używać rękawic ochronnych z siatki metalowej i okularów ochronnych.
- Używać produktu do cięcia idealnie suchych materiałów.

UWAGA NIEBEZPIECZEŃSTWO

- Nóż akumulatorowy pracuje również bez osłony ochronnej. Osłony tej nie wolno NIGDY zdejmować.
- Pod koniec pracy części metalowe mogą być gorące.

1.2 Zakazy

ZABRANIA SIĘ

- ZABRANIA SIĘ dokonywania zmian lub modyfikacji produktu i jego połączeń elektrycznych lub mechanicznych.
- ZABRANIA SIĘ usuwania części produktu.
- ZABRANIA SIĘ użytkowania produktu w środowiskach zagrożonych wybuchem i/lub pożarem.
- ZABRANIA SIĘ użytkowania produktu lub akcesoriów mokrymi rękami. Istnieje niebezpieczeństwo porażenia prądem.

1.3 Przemieszczanie i przechowywanie

Produkt musi być przechowywany w oryginalnym opakowaniu, w zadaszonym, suchym miejscu, chronionym przed ciepłem, zabrudzeniami i wilgocią. Temperatura przechowywania może się zmieniać w zakresie od -0° do + 55°C.

1.4 Ograniczenia dotyczące użytkowania

Wszystkie produkty Rasor Elettromeccanica są testowane przed wysyłką do klienta, aby zapewnić bezpieczną i długotrwałą eksploatację.
Produkt może być używany wyłącznie zgodnie z jego przeznaczeniem. Każde użycie niezgodne z przeznaczeniem jest zabronione i stanowi zagrożenie.
Maksymalna temperatura pracy produktu wynosi 55° C.
Stopień ochrony urządzenia to IP 65.

1.5 Dane techniczne

Model	NERAPro
Średnica ostrza	50 mm, z przeciwostrzem z twardego metalu
Ostrze w zestawie	50EEXT, 6-kątne, stal EXTRA
Prędkość ostrza	1000 obr./min
Wysokość użyteczna cięcia	ok. 9 mm
Moc silnika	DC 3.7V - 35W
Bateria	3,7 V Li-Ion®, 2,4 Ah do wielokrotnego ładowania
Waga (z baterią)	580 g
Waga całkowita (z opakowaniem)	950 g
Minimalne natężenie światła podczas pracy	200 LUX
Drgania podczas rozruchu	< 2,5 m/s²
Temperatura robocza	0 - 55° C
Wilgotność robocza	10 - 95% bez skroplin

1.6 Poziom hałasu

Maksymalny emitowany poziom ciśnienia akustycznego wynosi około 60 dB (A). Pomiar emitowanego hałasu został przeprowadzony zgodnie z normą UNI EN ISO 15744:2008. Poziomy hałasu emitowanego przez urządzenie w różnych odległościach pomiaru (bez jakiegokolwiek systemu filtrowania fal dźwiękowych) różnią się od siebie o kilka db (A).

1.7 Ograniczenie odpowiedzialności

Producent nie ponosi żadnej odpowiedzialności za uszkodzenia i awarie spowodowane przez:
- nieprzestrzeganie zaleceń zawartych w niniejszej instrukcji
- nieprawidłowo wykonane naprawy (użycie nieoryginalnych części zamiennych i akcesoriów może negatywnie wpłynąć na funkcjonowanie produktu)
- szkody spowodowane samowolnymi modyfikacjami dokonanymi przez użytkownika lub nieuprawnionymi ingerencjami
- brak konserwacji
- usterki zasilania
- uszkodzenia lub wady spowodowane niewłaściwym użytkowaniem
- użycie przez niewykwalifikowany lub nieupoważniony personel
- uszkodzenia lub wady spowodowane nieprzestrzeganiem zasad użytkowania i konserwacji.

1.8 Dane identyfikacyjne

Model NERAPro jest wyposażony w tabliczkę znamionową (1) z danymi produktu. Należy upewnić się, że produkt jest w nią wyposażony, w przeciwnym razie należy natychmiast powiadomić producenta i/lub sprzedawcę. Urządzenia bez tabliczki znamionowej nie mogą być używane, pod rygorem wygaśnięcia wszelkiej odpowiedzialności ze strony producenta.

Przykładowa tabliczka znamionowa

1.9 Zawartość opakowania

Nóż jest dostarczany wraz z bateriami i ładowarką w kartonowym pudełku (A). Kod zamówionego produktu i numer seryjny są podane na opakowaniu zewnętrznym.

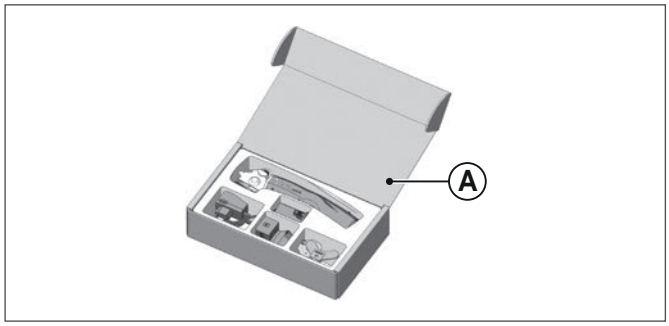

Wewnątrz opakowania znajdują się również następujące akcesoria:

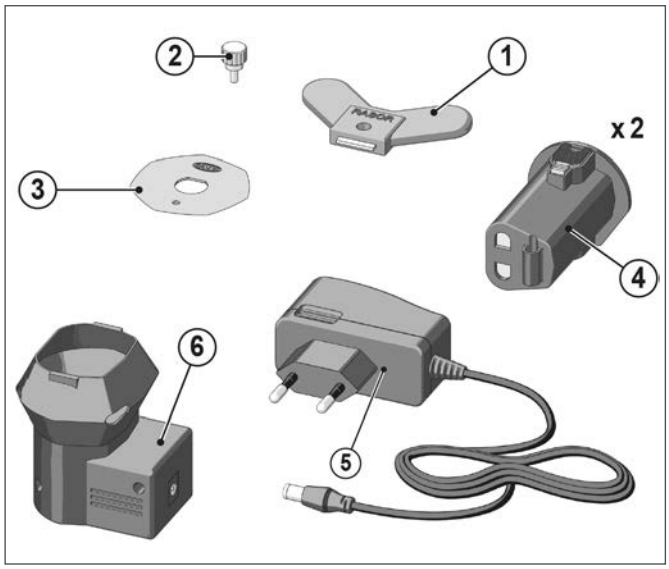

1 Klucz motylkowy do odkręcania nakrętki ostrza
2 Trzpień do montażu/demontażu ostrza
3 Ostrze 6-kątne
4 Bateria wielokrotnego ładowania 3,7 V z technologią Li-Ion® (x2)
5 Standardowa ładowarka z wtyczką europejską lub amerykańską
6 Stacja dokująca do ładowania baterii 3,7 V z technologią Li-Ion®

1.9.1 Informacja na temat baterii

Przestrzeganie kilku prostych zaleceń przedłuża żywotność dostarczonych baterii:
- przed pierwszym użyciem w pełni naładować baterię
- przeprowadzić cykl ładowania, gdy bateria jest prawie rozładowany (ok. 10-20% naładowania). Ogniwa akumulatorowe można ładować do 200 razy
- unikać całkowitego rozładowania baterii lub jej przeładowania
- przeprowadzać cykl ładowania w temperaturze pokojowej (+18/21°C)
- nie pozostawiać baterii wystawionych na działanie promieni słonecznych
- w przypadku nieużywania baterii przez dłuższy czas, należy je przechowywać naładowane do około 50% w temperaturze otoczenia równej 5/10°C
- wykonywać cykl ładowania co najmniej co 12 miesięcy.

1.10 Opis urządzenia

Nóż akumulatorowy **NERAPro** został zaprojektowany, skonstruowany i zmontowany do cięcia za pomocą ostrzy obrotowych tkanin i materiałów wszelkiego rodzaju, **INNYCH NIŻ** metale, tworzywa sztuczne lub drewno.
Urządzenie nie może być używane:
- w środowiskach z atmosferą wybuchową;
- w obecności drobnego pyłu lub gazów korozyjnych;
- do cięcia materiałów z tworzyw sztucznych, metalu i drewna.

Użycie noża akumulatorowego NERAPro do zastosowań innych niż zalecane powyżej jest zabronione i stanowi źródło zagrożenia.

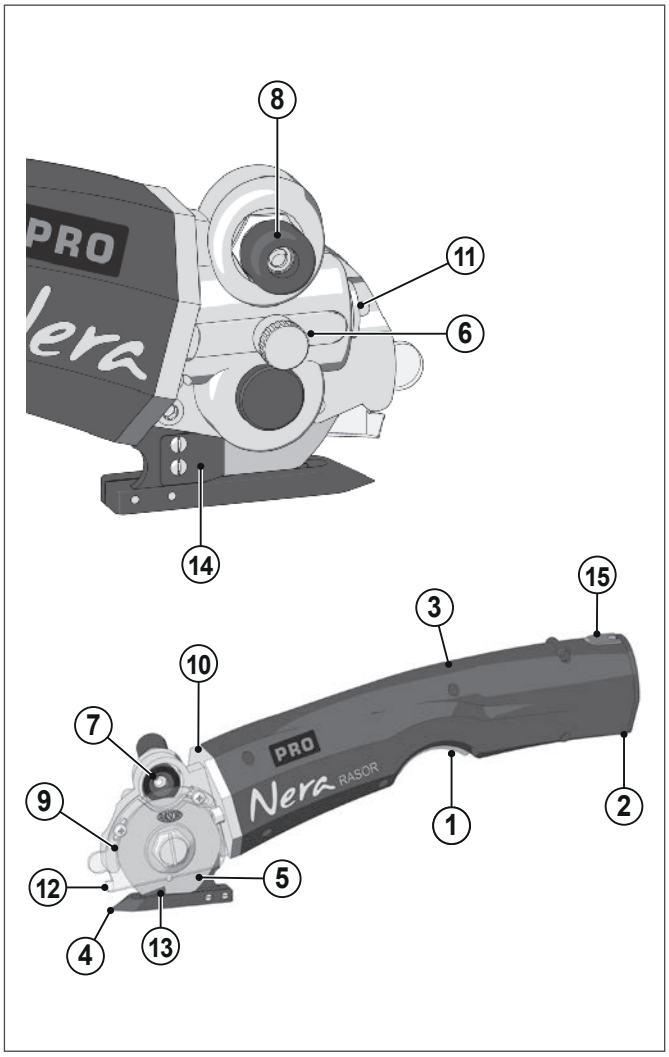

1 Przycisk uruchamiający
2 Bateria Li-ion 3,7V
3 Obudowa silnika z tworzywa sztucznego
4 Stopka stalowa
5 Wielokątne ostrze stalowe
6 Smarowniczka
7 Ściernica szmerglowa
8 Przycisk ostrzenia
9 Osłona ochronna ostrza
10 Wspornik silnika
11 Regulacja ślimaka
12 Końcówka wskazująca kierunek
13 Przeciwostrze z twardego metalu
14 Zacisk przytrzymujący
15 Górny i dolny przycisk do odłączania baterii

2 OBSŁUGA

2.1 Tryb ręczny

W celu ręcznego użycia noża akumulatorowego należy:
- Odłączyć baterię od ładowarki (jeśli jest naładowana) zgodnie z opisem w pkt 2.2;
- Przymocować baterię do silnika, dopasowując ją do gniazda;
- Przygotować materiał do cięcia na stole;
- Umieścić materiał na stopce;
- Nacisnąć przycisk pod uchwytem, aby uruchomić nóż;
- Pchnąć nóż akumulatorowy w żądanym kierunku, utrzymując materiał przed nim jak najbardziej napięty, tak, aby nie marszczył się przed nożem.

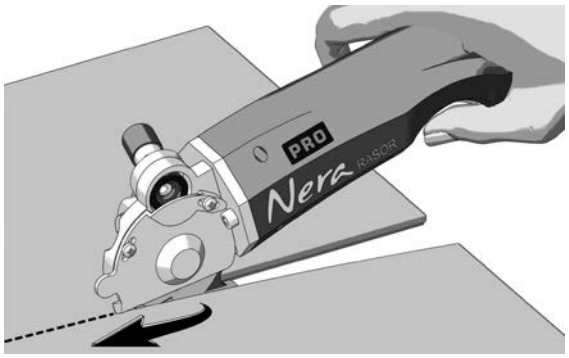

- W celu dokładnego wykonywania cięć prostoliniowych i według wcześniej ustalonych ścieżek, zaleca się wykorzystywanie końcówki (1) jako punktu odniesienia dla cięcia.

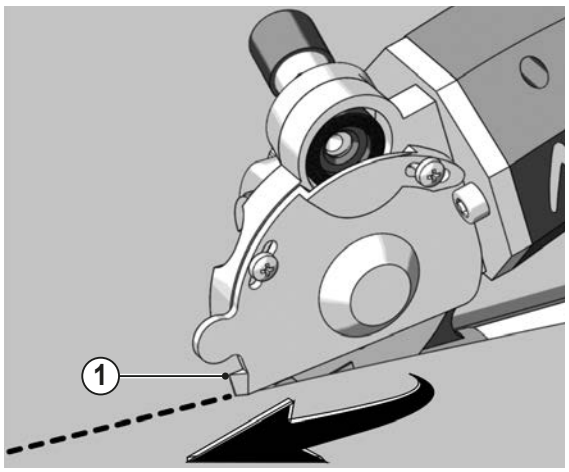

OSTRZEŻENIA

Nacisk wywierany na nóż akumulatorowy musi być jak najbardziej równomierny.

2.2 Ładowanie baterii

UWAGA

Zawsze sprawdzać, czy napięcie ładowarki odpowiada napięciu sieciowemu w danym kraju.

Rozładowaną baterię należy ładować wyłącznie za pomocą specjalnej stacji dokującej do ładowania dostarczonej wraz z urządzeniem.
Stacja dokująca musi być podłączona do standardowej ładowarki z wtyczką europejską lub amerykańską, która również jest dostarczana z nożem.
Odłączyć baterię (1) od silnika, naciskając pomarańczowe przyciski (2) na górze i na dole baterii, a następnie włożyć ją do stacji dokującej (3).
Pod żadnym pozorem nie używać baterii innych niż dostarczone (akumulatory 3,7 V z technologią Li-Ion®).
Przebieg ładowania można sprawdzać na stacji dokującej i ładowarce, które sygnalizują:
- ładowanie baterii w toku (kolor czerwony)
- bateria w pełni naładowana (kolor zielony)

Przy użyciu standardowej ładowarki CH36 (z wtyczką europejską) lub CH3601 (z wtyczką amerykańską) czas potrzebny do pełnego naładowania baterii to ok. 4 godziny.

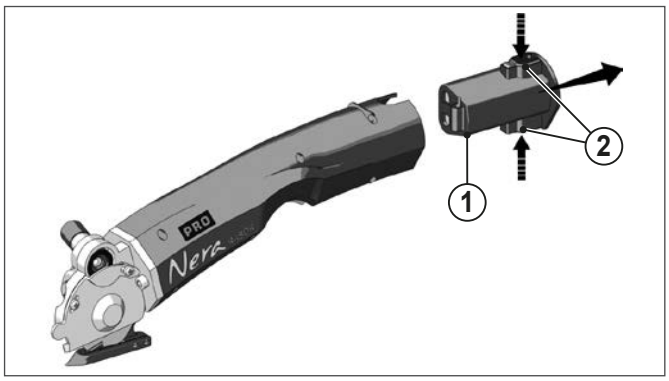

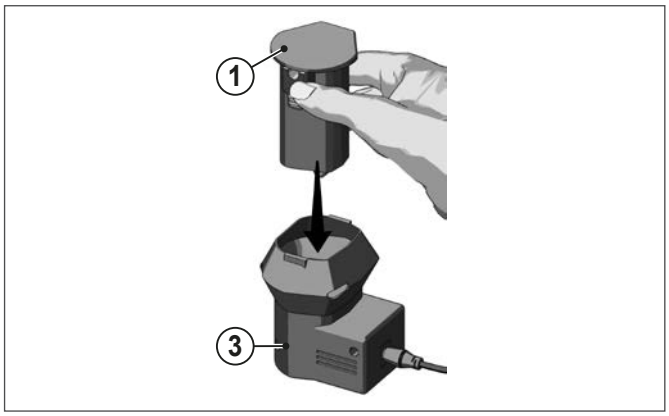

UWAGA

W żadnym wypadku nie używać ładowarek innych niż dostarczone w zestawie (100-240VAC, 50/60 Hz, 0,4A max - Wyjście: 4,2V, 2A).

3 KONSERWACJA

3.1 Ostrzenie ostrza

Po kilku godzinach ciągłego użycia noża akumulatorowego lub w przypadku utraty zdolności cięcia konieczne jest naostrzenie ostrza.
W tym celu należy uruchomić ostrze i wcisnąć przycisk ostrzenia (1) na 3-4 sekundy.
Czynność powtórzyć 2-3 razy.
Jeśli proces ostrzenia nie jest skuteczny, sprawdzić stopień zużycia ściernicy (2).
Jeśli ściernica (2) okaże się zbyt zużyta lub zabrudzona, należy ją wymienić, zdejmując ostrze za pomocą odpowiedniego narzędzia.

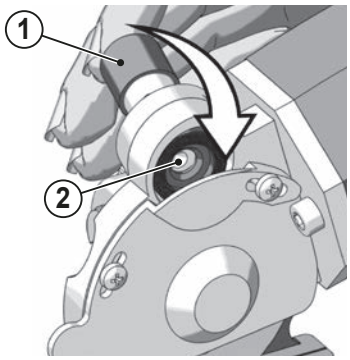

3.2 Smarowanie

Co 3-4 dni użytkowania urządzenia konieczne jest nasmarowanie pary kół zębatych.
W tym celu należy zdjąć zatyczkę ochronną (1) umieszczoną na głowice noża akumulatorowego i napełnić dostarczonym smarem.
Przykręcić z powrotem zatyczkę (1) tylko kilkoma obrotami.
Przykręcać zatyczkę (1) o kilka obrotów każdego dnia, w którym nóż jest używany.

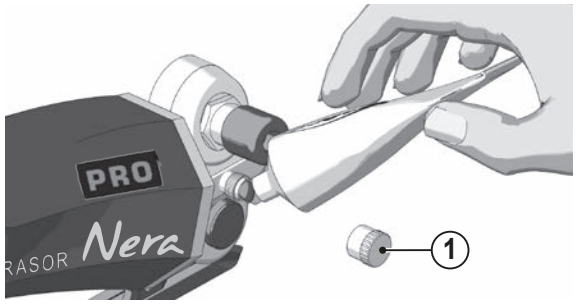

UWAGA

Ostrze nie może być nigdy zabrudzone smarem ani olejem.

3.3 Wymiana ostrza

Jeśli ostrze nie jest już w stanie ciąć (nawet po wielokrotnym ostrzeniu), należy je wymienić.
Do przeprowadzenia tej czynności potrzebny jest klucz motylkowy (1) i trzpień blokujący ostrze (2).

W celu wymiany należy:

1. Odłączyć baterię od urządzenia;
2. Zaopatrzyć się w rękawice ochronne zgodne z dekretem legislacyjnym 81/08;
3. Odkręcić dwie śruby szczelinowe (4) za pomocą śrubokręta (niedostarczonego przez producenta) i zdjąć osłonę ochronną (3);

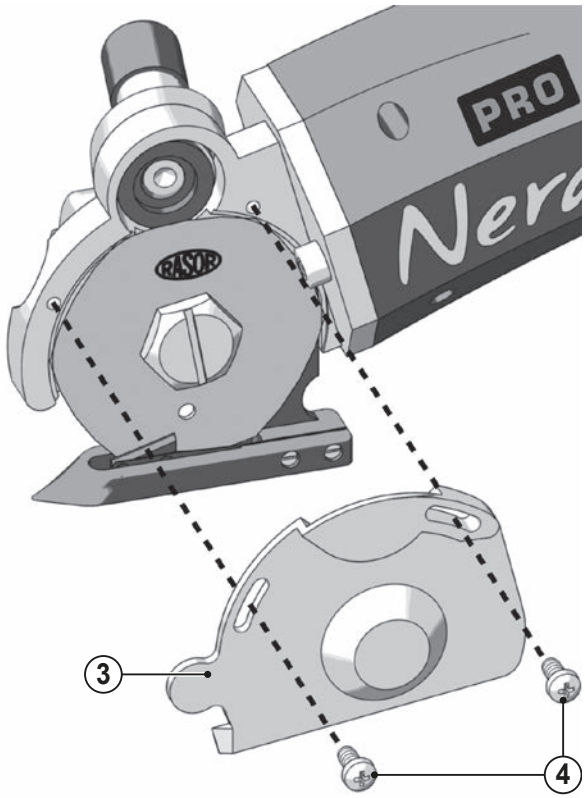

4 Włożyć trzpień (2) w otwór (5), tak aby zablokować ostrze (otwór na ostrzu musi pokrywać się z otworem na konstrukcji);

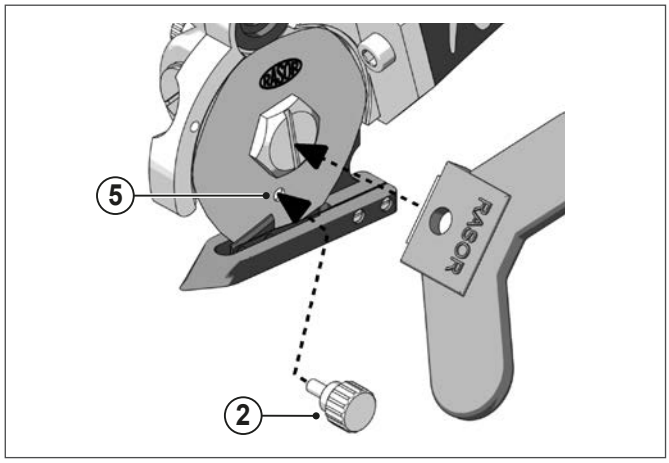

Za pomocą klucza motylkowego (1) odkręcić nakrętkę (6) i zdjąć ostrze (7);

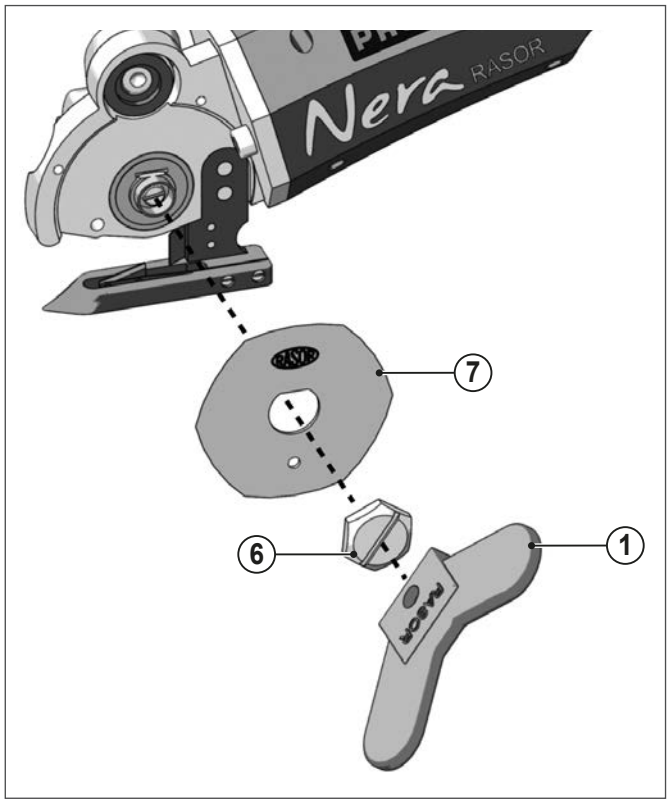

5 Wymienić zużyte ostrze na nowe (8) o tym samym rozmiarze i parametrach technicznych, zwracając uwagę na wyśrodkowanie ostrza na kole zębatym w prawidłowym położeniu. Zamontować ostrze ostrą stroną (tą z napisem Rasor) skierowaną na zewnątrz noża akumulatorowego;

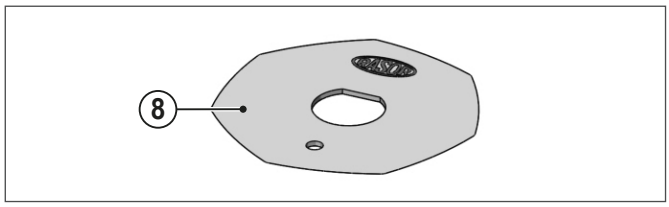

6 Złożyć całość z powrotem i przeprowadzić kilka prób cięcia i ostrzenia.

3.3.1 Dostępne ostrza

KOD	OPIS
503EEXT	Ostrze 6-kątne ze stali EXTRA
503EHSS	Ostrze 6-kątne ze stali HSS
503CHSS	Ostrze okrągłe ze stali HSS
503DHSS	Ostrze 10-kątne ze stali HSS
503DHSSTF	Ostrze 10-kątne ze stali HSS pokryte Teflonem®
503EHSSTF	Ostrze 6-kątne ze stali HSS pokryte Teflonem®

Dane techniczne mają charakter orientacyjny i mogą ulec zmianie bez powiadomienia.

4 TABELA USTEREK

4.1 Ewentualne usterki i możliwe przyczyny/środki zaradcze

USTERKA	ŚRODKI ZARADCZE
Tkanina nie daje się przeciąć lub utyka między ostrzem a przeciwostrzem	Sprawdzić, czy ostrze i przeciwostrze stykają się i czy na przeciwostrzu nie ma pozostałości materiału
	Sprawdzić stan przeciwostrza pod kątem uszkodzeń
	Sprawdzić rodzaj tkaniny
	Naostrzyć ostrze
	Sprawdzić grubość tkaniny
	Sprawdzić kompatybilność pomiędzy ostrzem a tkaniną
	Sprawdzić, czy silnik obraca się prawidłowo
	Sprawdzić poziom naładowania baterii
	Zmniejszyć prędkości posuwu
Nóż elektryczny głośno pracuje	Przeprowadzić smarowanie
	Zdemontować ostrze i usunąć resztki materiału
Nóż uruchamia się powoli, pracuje z przerwami lub nie uruchamia się	Sprawdzić, czy bateria jest włożona prawidłowo
	Sprawdzić stan złącza z tworzywa sztucznego
	Sprawdzić poziom naładowania baterii

OSTRZEŻENIA

W przypadku usterek innych niż wymienione w tabeli należy skonsultować się ze sprzedawcą

5 CZĘŚCI ZAMIENNE

OSTRZEŻENIA

Stosować wyłącznie oryginalne części zamienne w celu wymiany wadliwych elementów.

Przy zamawianiu części zamiennych należy zawsze podawać dokładny numer modelu wraz z numerem seryjnym urządzenia.

ZABRANIA SIĘ

Stosowania nieodpowiednich części zamiennych. Mogą one spowodować usterki i być źródłem zagrożenia dla osób lub mienia.

KOD	OPIS
503EEXT	OSTRZE 6-KĄTNE, 50 mm, STAL EXTRA
BA 011	KOŁNIERZ SILNIKA
BA 012	SILNIK ELEKTRYCZNY Z REDUKTOREM
BA 012CPL	KOMPLETNY SILNIK NERA504
BA 013	POKRYWA SILNIKA Z TWORZYWA SZTUCZNEGO PRAWA
BA 014	POKRYWA SILNIKA Z TWORZYWA SZTUCZNEGO LEWA
BA 015	ŚRUBA MOCUJĄCA POKRYWĘ SILNIKA
BA 016	PRZYCISK Z TWORZYWA SZTUCZNEGO
BA 017	SPRĘŻYNA PRZYCISKU
BA 018	PRZYCISK URUCHAMIAJĄCY
BA 019	ZACISKI STYKOWE
BA 020	ŚRUBA MOCUJĄCA KOŁNIERZ REDUKTORA
BA 021	ŚRUBA MOCUJĄCA WSPORNIK SILNIKA NER
F 5027	ZŁĄCZE
F 5029	ŁOŻYSKO ŚRUBY SMAROWANIA 5x11x4
F 5029/1	PODKŁADKA FALISTA
F 5029/2	PIERŚCIEŃ SEEGERA
F 502901	ŁOŻYSKO ŚRUBY KOŁA ZĘBATEGO 5x13x4
F 503101	REGULACJA ŚRUBY KOŁA ZĘBATEGO
F 5032	SWORZEŃ ŚRODKOWY KORONY KOŁA ZĘBATEGO
F 5033	NASADKA SMAROWNICZKI
F 5034	SMAROWNICZKA
F 5036	PODKŁADKA WYGŁADZAJĄCA
F 5037	NAKRĘTKA PIERŚCIENIOWA MOCUJĄCA ŁOŻYSKO KORONY
F5038	ŁOŻYSKO KORONY SMAROWANIA
F 5040	ŚRUBA MOCUJĄCA KORONĘ KOŁA ZĘBATEGO

KOD	OPIS
F 5042	NAKRĘTKA PIERŚCIENIOWA MOCUJĄCA OSTRZE
F 5057	TRZPIEŃ BLOKUJĄCY OSTRZE
F 5059	KLUCZ DO DEMONTAŻU OSTRZA
F 5065	ŚRUBA MOCUJĄCA STOPKĘ
F 5066	ŚRUBA MOCUJĄCA ZACISK PRZYTRZYMUJĄCY
F 5067	ZACISK PRZYTRZYMUJĄCY
F 5068	PRZECIWOSTRZE WIDIOWE ZE SPRĘŻYNĄ
F 5069	ŚRUBA MOCUJĄCA PRZECIWOSTRZE
F 5070	STOPKA STALOWA
F 5070CPL	STOPKA KOMPLETNA
F 5071	OSŁONA OCHRONNA OSTRZA
F 5071/1	ŚRUBA MOCUJĄCA OSŁONĘ OCHRONNĄ OSTRZA
F 5074	KRĄŻEK ZE SZMERGLEM
F 5074CPL	OSTRZAŁKA KOMPLETNA
F 5075	TULEJA OSTRZAŁKI
F 5076	PODKŁADKA
F 5077	SPRĘŻYNA OSTRZAŁKI Ø6mm
F 5078	SPRĘŻYNA OSTRZAŁKI Ø9mm
F 5079	PRZYCISK OSTRZENIA
F 5080	ŚRUBA MOCUJĄCA PRZYCISK OSTRZENIA
F 5082	ŚLIMAK KOŁA ZĘBATEGO
F 5082CPL	ŚLIMAK KOMPLETNY
F 5083CPL	KORONA KOŁA ZĘBATEGO KOMPLETNA
F 5084CPL	WSPORNIK SILNIKA KOMPLETNY
F 5084SET	CZĘŚĆ CIĘCIA KOMPLETNA
FRNN504	KOMPLETNY ZESTAW AKCESORIÓW NERA

KOD	OPIS
BAT36	3.7V, 2400 mA Li-Ion® BATERIA
DK36	STACJA DOKUJĄCA
CH36	100-240 V ŁADOWARKA WTYCZKA UE
CH3601	100-240 V ŁADOWARKA WTYCZKA US

OSTRZEŻENIA

Rozstrzelony rysunek przedstawiający kody części zamiennych jest dostępny na stronie www.rasor-cutters.com

6 UTYLIZACJA

6.1 Utylizacja produktu po zakończeniu jego eksploatacji

UWAGA

Niektóre części produktu mogą zawierać substancje zanieczyszczające lub niebezpieczne, które rozproszone w środowisku mogą mieć szkodliwy wpływ na środowisko i zdrowie ludzi.

PRODUKT ZGODNY Z DYREKTYWĄ UE 2012/19/UE dotyczącą zużytego sprzętu elektrycznego i elektronicznego (WEEE).

Symbol przekreślonego kosza na śmieci na urządzeniu lub jego opakowaniu oznacza, że produktu po zakończeniu okresu użytkowania nie wolno wyrzucać do zwykłych pojemników na odpady.

Użytkownik musi przekazać zużyte urządzenie do wyznaczonego punktu selektywnej zbiórki sprzętu elektrycznego i elektronicznego.
Odpowiednia zbiórka selektywna w celu późniejszego przekazania zużytych urządzeń do przyjaznego dla środowiska recyklingu, obróbki i utylizacji pomaga uniknąć ewentualnych negatywnych skutków dla środowiska i zdrowia oraz wspiera ponowne wykorzystanie i/lub recykling materiałów, z których wykonane są urządzenia.

Zużyte baterie należy utylizować zgodnie z obowiązującymi przepisami.

UWAGA

Lokalne przepisy mogą przewidywać wysokie kary w przypadku niewłaściwej utylizacji tego produktu.

7 GWARANCJA

Rasor Elettromeccanica Srl, z siedzibą pod adresem via G. Mattei 41/43, 20044, Arese (zwana dalej „Rasor"), oświadcza i gwarantuje, że sprzedawane przez nią produkty zostały wyprodukowane w pełnej zgodności z obowiązującymi przepisami krajowymi i międzynarodowymi oraz że zostały dokładnie przetestowane i poddane surowej kontroli przez dział kontroli jakości Rasor.
Odnośnie daty rozpoczęcia i okresu obowiązywania gwarancji udzielanej przez Rasor należy odnieść się do przepisów dotyczących gwarancji sprzedawcy obowiązujących w momencie sprzedaży produktów przez Rasor. W szczególności wyraźnie potwierdza się przepisy prawne w tym przedmiocie, zgodnie z którymi gwarancja obowiązuje przez dwanaście (12) miesięcy od daty dostawy produktu, wynikającej z dokumentu fiskalnego potwierdzającego zakup, jeżeli nabywca dokona zakupu produktu w celach związanych ze swoją działalnością gospodarczą, handlową i zawodową (przy czym, zgodnie z art. 1495 k.c., prawo nabywcy do gwarancji wygasa w przypadku niezgłoszenia wady w ciągu ośmiu (8) dni od jej wykrycia).
Przyjmuje się także, bez uszczerbku dla postanowień bezwzględnie obowiązujących przepisów prawa, że Rasor nie będzie uznawać, do celów gwarancyjnych, za wady rzeczy sprzedanej:

- ewentualnych uszkodzeń (zarysowań, wgnieceń itp.) przedmiotu powstałych podczas transportu;
- uszkodzeń i usterek wynikających z niewłaściwego i nieprawidłowego użytkowania produktu przez nabywcę, niezgodnego lub sprzecznego z zaleceniami zamieszczonymi w instrukcji obsługi zakupionego produktu;
- uszkodzeń i nieprawidłowości w działaniu produktu spowodowanych niewystarczającymi lub nieodpowiednimi parametrami instalacji elektrycznej lub instalacji sprężonego powietrza będących własnością nabywcy, jak również zmian wynikających z warunków środowiskowych, klimatycznych lub innych;
- uszkodzeń i nieprawidłowości w działaniu spowodowanych przez ingerencję, demontaż lub naprawy przeprowadzone przez nieupoważniony personel;
- awarii i nieprawidłowości w działaniu produktu, który został już poddany całkowitemu i/lub częściowemu demontażowi przez nieupoważniony personel i/lub serwis;
- uszkodzeń i nieprawidłowości w działaniu spowodowanych nieprawidłową instalacją produktu;
- uszkodzeń i usterek spowodowanych stosowaniem nieoryginalnych akcesoriów i części zamiennych;
- normalnego pogorszenia stanu i zużycia produktu;
- normalnego zużycia części eksploatacyjnych wynikającego z użytkowania.

W przypadku zwrotu produktu w celu naprawy w ramach gwarancji, klient zobowiązany jest przesłać do firmy Rasor kompletne urządzenie. Naprawy gwarancyjne uszkodzonych pojedynczych elementów nie będą przeprowadzane. Klient zobowiązany jest do przesłania narzędzia na koszt nadawcy; po zakończeniu naprawy urządzenie zostanie wysłane do klienta na koszt odbiorcy.
W związku z powyższym zwykła konserwacja produktu, tj. okresowe prace konserwacyjne, wymiana części ulegających zużyciu, nie są traktowane jako interwencje gwarancyjne.

RASOR ELETTROMECCANICA SRL
Via Giannetto Mattei 41/43
20044 Arese (MI) · Italy
ph. +39 02 66 22 12 31
info@rasor-cutters.com

www.rasor-cutters.com

FOLLOW US:

NERAPro_PL_00_11/22