RASOR®

1946

GRT10L

DREIPHASIGE SCHNEIDEINHEIT

BENUTZERHANDBUCH

DAS UNTERNEHMEN

Rasor® Elettromeccanica S.r.l. wurde 1946 von Luigi Spinelli in Mailand gegründet. Seit über sechszig Jahren stellt die Firma automatische Schneidesysteme, Schneidwerke für Verwendung im textilen Bereich und elektrische und pneumatische Schneidemaschinen her.

Ursprünglich für den Einsatz im Textilbereich gedacht, werden die Rasor® Produkte heute auch in vielen anderen Bereichen verwendet: im Chemie, - Fahrzeugs, Nautik- und Sportsektor und in der Möbelherstellung.

Heutzutage kann Rasor® dank der von dem Geschäftspartner vermittelten Erfahrung, Leidenschaft und Hingabe, auf die professionelle Kontinuität von zwei Generationen vertrauen.
Was Rasor® besonders auszeichnet ist die Tatsache, dass jeder Arbeitsschritt - von der Herstellung des Produkts bis zur Verpackung und Lieferung - in Rasor® Betriebsgebäuden von qualifizierten Mitarbeitern, die im Geiste der Firmengründer ausgebildet wurden, ausgeführt wird. Dadurch wird der hohe Qualitätsstandard sichergestellt, dem Rasor® von Anfang an größte Bedeutung beigemessen hat.
Mit dieser besonderen Einstellung legt unsere Firma besonderes Augenmerk auf die Verbesserung der Produktqualität sowie auf die Erforschung und Entwicklung neuer Materialien und Technologien.

WISSENSWERTES

Sehr geehrter Kunde!

Vielen Dank, dass Sie sich für ein Rasor® Elettromeccanica S.r.l. Produkt entschieden haben. Rasor® Produkte stellen bereits seit langer Zeit höchsten Standard im Bereich der Schneidsysteme für die textile Flächenerzeugung und Konfektion dar und weiterhin in der Fertigung im Verbundstoff-, Fahrzeug-, Sport-, Boot- und Flugzeugbausektor sowie im Dämmstoffbereich.
Die große Zufriedenheit unserer Kunden zeugt von der Qualität unserer Arbeit.
Das Rasor® Qualitätssystem überwacht alle Arbeitsschritte, um den hohen Anforderungen unserer Kunden in den Bereichen der Produktqualität, Liefertreue und Lagerhaltung zu entsprechen.
Jeder einzelne Bestandteil der Produkte wird genauestens geplant und produziert, um optimale Leistungen zu garantieren.
Zur Sicherstellung dieses hohen Qualitätsstandards und einer langen Lebensdauer von Rasor® Produkten, empfehlen wir, ausschließlich originale Ersatzteile zu verwenden und für allfällige Wartungsarbeiten unsere Zentrale oder unsere autorisierten Vertriebspartner zu kontaktieren.

1. ALLGEMEINE SICHERHEITSVORSCHRIFTEN

Dieses Handbuch ist ein integrativer Bestandteil der Schneideinheit GRT10L und muss vor deren Gebrauch sorgfältig gelesen werden. Es enthält wichtige Informationen zur sicheren Installation, Verwendung und Wartung und muss daher sorgfältig aufbewart werden.

Vor Verwendung der Schneideinheit GRT10L lesen Sie die folgenden Sicherheitsvorschriften.

- VERPACKUNG.
  Nachdem die Verpackung entfernt wurde, muss die Unversehrtheit der Schneideinheit überprüft werden. Im Zweifelsfall nicht in Gebrauch nehmen und sich an einen autorisierten Kundendienst wenden. Das Verpackungsmaterial (Folien, PS-Schaum, Karton, etc.) nicht in Reichweite von Kindern oder beeinträchtigten Personen lassen, da es eine große Gefahrenquelle darstellt.
- GEFÄHRLICHE UMGEBUNGEN VERMEIDEN.
  Vermeiden Sie wirksam, dass die Schneideinheit GRT10L mit feuchten oder nassen Oberflächen in Berührung kommt.
- VON KINDERN FERNHALTEN.
  Arbeitsfremde Personen, besonders Kinder, dürfen sich nicht im Arbeitsbereich aufhalten.
- STROMKABEL.
  Vemeiden Sie die Berührung des Stromkabels mit warmen Gegenständen, scharfen Oberflächen oder spitzen Kanten. Nie an dem Stromkabel des Geräts ziehen. Falls das Kabel beschädigt wird, darf es nicht vom Bediener ausgetauscht werden. Wenn nötig, bitte Fachpersonal kontaktieren.
- DEN ARBEITSPLATZ IMMER IN ORDNUNG HALTEN.
  Der Arbeitsplatz muss immer in Ordnung gehalten und gut beleuchtet sein; es dürfen sich hier keine Flüssigkeiten oder Spuren von Öl befinden.
- DIE SCHNEIDEINHEIT GRT10L NUR BESTIMMUNGSGEMÄSS EINSETZEN.
  Führen Sie nur Arbeiten durch, für die die Schneideinheit bestimmt ist; das Gerät nie für andere Zwecke einsetzen.
- SORGFÄLTIGE VERWENDUNG.
  Nicht zu dicke Materialien schneiden und auf einen einwandfreien Zustand der Klinge achten.
- ZUFÄLLIGES EINSCHALTEN VERMEIDEN.
  Bevor die Schneideinheit GRT10L in Betrieb genommen wird, überprüfen Sie die korrekte Installation.
- ARBEITSKLEIDUNG.
  Keine weite Kleidung oder Schmuck tragen, welche von der Maschine erfasst werden könnten.
- SCHUTZBRILLE UND SCHUTZHANDSCHUHE AUS METALLSTRICK.
  Bei Arbeitseinsätzen und Wartungsarbeiten immer Schutzbrille und -handschuhe aus Metallstrick, die von RASOR empfohlen sind, tragen (gemäß der Vorschrift UNI EN 388:2017).
- ERSATZTEILE
  Für die Wartung und den Austausch nur Originalersatzteile verwenden. Wartungs- und Reparturarbeiten dürfen nur von autorisiertem Personal durchgeführt werden.
- GARANTIE.
  Jeder Verstoß gegen diese Installtationsanweisungen kann Ihre Sicherheit gefährden und zum Garantieausschluss führen.

Einführung

Der Bediener und der Wartungstechniker müssen den Inhalt dieses Handbuchs kennen. Davon ausgehend, dass die grundsätzlichen Eigenschaften des beschriebenen Geräts nicht verändert werden, behält sich die Firma **Rasor® Elettromeccanica S.r.l**. das Recht vor, jederzeit Änderungen an Teilen, Einzelteilen udn Zubehör vorzunehmen, welche zur Verbesserung des Geräts oder auf Grund von Produktions- oder Verkausfsanforderungen notwendig sind, ohne dazu verpflichtet zu sein, dieses Handbuch umgehend zu aktualisieren.

ACHTUNG

ALLE RECHTE VORBEHALTEN GEMÄSS DEN INTERNATIONALEN COPYRIGHT VORSCHRIFTEN

Die Vervielfältigung jeglichen Teils dieses Handbuchs in jeglicher Form ohne vorherige ausdrückliche und schriftliche Erlaubnis der Firma Rasor® Elettromeccanica S.r.l. ist untersagt. Der Inhalt dieses Leitfdens kann ohne schriftliche Vorankündigung verändert werden. Die im Handbuch enthaltene Dokumentation wurde mit äußerster Sorgfalt zusammengestellt und geprüft, um sie möglichst ausführlich und verständlich zu machen. Kein Inhalt dieses Handbuchs kann als Garantie oder explizite oder implizite Bedingung, auch nicht für spezielle Zwecke, angesehen werden.
Kein Inhalt dieses Handbuchs kann als Änderung oder Bestätigung von Regelungen in Kaufverträgen gesehen werden.

Die Produkte der Firma Rasor® Elettromeccanica S.r.l. sind nicht für die Verwendung in explosions- bzw. brandgefährdetem Umfeld geeignet und dürfen nicht zum Schneiden von nassen oder feuchten Materialien oder bei Regen verwendet werden. Im Schadensfall darf die Schneideinheit GRT10L nicht verwendet werden, bis sie der technische Kundendienst repariert hat.

Technischer Kundendienst

RASOR® dal 1946

Für Informationen wenden Sie sich an
RASOR® ELETTROMECCANICA S.r.l.
Via V. Caldesi, 6; 20161, MILANO (MI) - ITALY
Tel: +39.02.66221231; Fax: +39.02.66221293
E-mail: info@rasor-cutters.com
Web: www.rasor-cutters.com

ACHTUNG

Der Originalbau des Geräts darf unter keinen Umständen verändert werden.
Bei Erhalt des Geräts muss überprüft werden, ob es der Bestellung entspricht. Wenn die Bestellung nicht korrekt ist, informieren Sie unverzüglich die Firma Rasor®.
Überprüfen Sie das Gerät auch auf mögliche Transportschäden.

2. TRANSPORT UND VERPACKUNG

Die Schneideinheit wird in einem Karton geliefert, in dem sich auch die verswchiedenen Zubehörteile befinden. Auf der Verpackung ist ein Aufkleber angebracht, der den Produktcode und die Seriennummer des bestellten Geräts angibt (siehe Abbildung 1). In dem Karton befinden sich die folgenden Zubehörteilen:

1) Mehrseitige Klinge;
2) Schlüssel zum Entfernen der Klingenmutter;
3) Stift zum Ausbauen der Klinge.

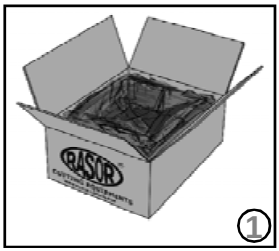

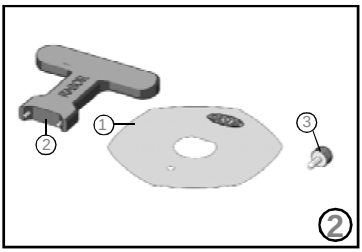

3. KENNZEICHNUNGSSCHILD

Auf der Vorderseite der Schneideinheit befindet sich das Kennzeichnungs- und Konformitätsschild nach der Richtlinie 2006/42/EG (siehe unten).

Dieses Schild darf unter keinen Umständen entfernt werden, auch dann nicht, wenn das Gerät weiter verkauft wird. Bei Mitteilungen an den Hersteller bitte unbedingt die Seriennummer, die auf dem Kennzeichnungsschild steht, angeben.

An dem Versorgungskabel befindet sich ein weiteres Schild mit Sicherheitsanweisungen, die von jedem Bediener genau eingehalten werden müssen. **Die Herstellerfirma ist nicht verantwortlich für Unfälle oder Schäden an Personen oder Dingen, wenn gegen die Sicherheitsvorschriften verstoßen wird. In diesen Fällen ist ausschließlich der Bediener gegenüber den Kompetenzorganen verantwortlich.**

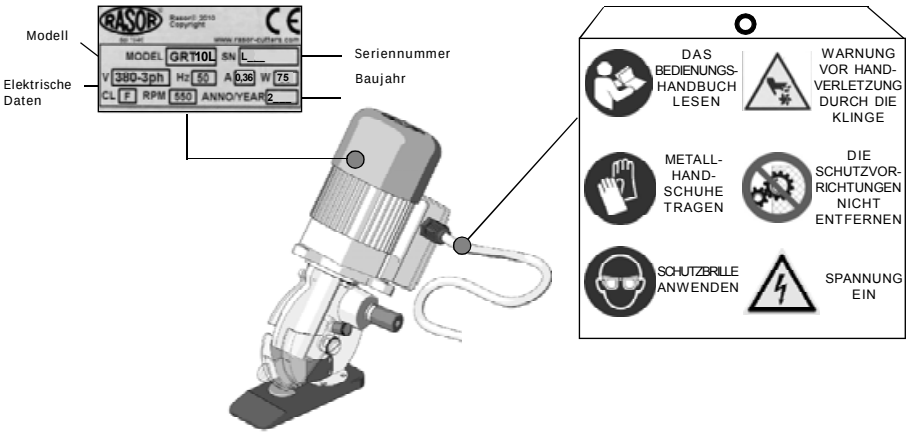

4. PRODUKTBESCHREIBUNG

Bei dem in diesem Handbuch beschriebenen Gerät handelt es sich um eine Schneideinheit Modell GRT10L die an den Öffnungen auf der Motorhalterung auf Automatikgeräten (z.B. Vliesleger, computergesteuerte Schneidemaschinen) montiert werden kann. Mit dem Modell GRT10L können stetige Schnitte oder, wenn es mit mehreren Einheiten montiert ist, Schnitte mit veränderbarer Höhe ausgeführt werden. Da Klinge und Gegenklinge immer in Kontakt sind und die Stahlqualität der mitgelieferten Klinge sehr hoch ist, kann das Modell GRT10L einen glatten und exakten Schnitt ausführen, ohne die Ränder des geschnittenen Materials auszufransen. Der sehr kompakte und äußerst zuverlässige dreiphasige Motor und Klingen mit einem Durchmesser von 100 mm ermöglichen Schnitte mit einer Stärke von bis zu 3,5 cm. Ein besonderes Merkmal der Schneideeinheit GRT10L ist die Möglichkeit, die Klingen jederzeit schleifen zu können, ohne diese vorher auszubauen. Nachdem die Klingen geschliffen worden sind, können die Schneidearbeiten sofort wieder fortgesetzt werden. Ein fast wartungsfreier, sehr gut ausgewuchteter Hochleistungsmotor mit hoher Drehzahl reduziert die Schwingungen auf ein Minimum; die Schneideinheit entspricht der Rechtsverordnung Nr. 81 vom 9/4/2008 “Testo Unico sulla Salute e Sicurezza sul Lavoro” (Rechtstext zum Gesundheitsschutz und zur Sicherheit am Arbeitsplatz), Titel VIII - KAPITEL III (Schutz der Arbeitnehmer gegen Gefährdung durch Schwingungen). Die mechanischen Teile bestehen aus hochwertigem Stahl, Bronze und Aluminium und müssen nach unterschiedlich vielen Betriebsstunden geschmiert werden.

Elemente des Geräts			
1	Verteilerdose	8	Teflon® beschichteter Aluminiumfuß
2	Motorkappe	9	Polygonale Klinge
3	Kabeldurchgang	10	Blockiervorrichtung für Schneide
4	Motorgehäuse	11	Schmierbüchse
5	Schleifknopf	12	Gegenklinge aus Hartmetall
6	Schmirgelscheibe	13	Motorflansch mit Löchern für Befestigung
7	Beweglicher Schutz vorne	14	Motorstütze

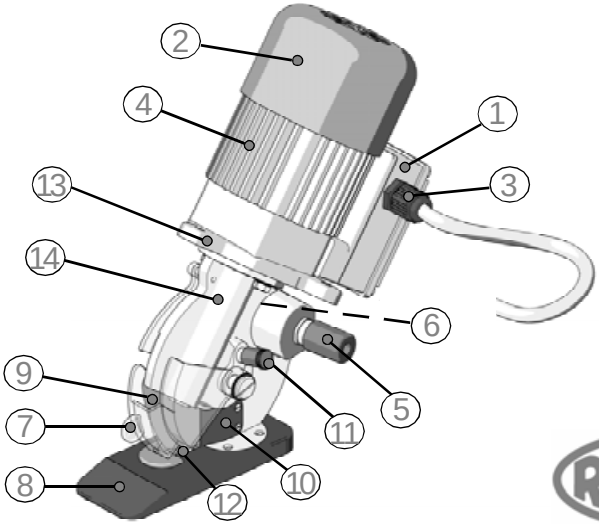

5. TECHNISCHE MERKMALE

Technische Merkmale Schneideeinheit GTR10L	
Durchmesser Klinge	100 mm mit Gegenklinge aus Hartmetall
Geschwindigkeit Klinge	550 Umdrehungen/Min.
Schnitthöhe	ca. 35 mm
Motorleistung	Dreiphasig Asynchron, 75 W (IP20-CL F)
Max. Aufnahme	0,36 A
Gewicht (mit Speisekabel)	2800 g
Gesamtgewicht (mit Verpackung)	3800 g
Länge Speisekabel	1,5 mt
Minimale Helligkeit am Arbeitsplatz	LUX 200
Schwingungen beim Start	< 2,5 m/s^2
Betriebstemperatur	0 ~ 55°C
Luftfeuchtigkeit	10 ~ 95% ohne Kondensat

Verfügbare Klingen	
10EHSS	Sechsseitige Klinge Ø 100 mm, aus HSS Stahl
10CSW	Rundmesser Ø 100 mm, aus Extra Stahl
10SEXTG	Vierseitige Klinge Ø 100 mm, aus Extra Stahl Deutschland
10EHSSTF	Teflon® beschichtete sechsseitige Klinge Ø 100 mm, aus HSS Stahl
10EMD	Sechsseitige Klinge Ø 100 mm, aus Vollhartmetall
10CFR	Rundfräsemesser Ø 100 mm, aus Extra Stahl

Es handelt sich um ungefähre Angabe, die ohne Vorankündigung geändert werden können

6. GERÄUSCHENTWICKLUNG

Der maximale erzeugte Geräuschpegel der Schneideinheit GRT10L beträgt ca. 60 dB (A). Die Geräuschmessungen wurden gemäß der Vorschrift UNI EN ISO 11202:2010 vorgenommen. Der durch das Gerät erzeugte Geräuschpegel kann sich in unterschiedlicher Messentfernung (ohne System zur Filterung der Schallwellen) um wenige db (A) verändern.

ANMERKUNG
Mit Bezug auf die Rechtsvorschrift Sicherheit am Arbeitsplatz 81/08 empfehlen wir den Eigentümern der Schneideinheit GRT10L diese Vorschrift zu überprüfen.

7. ANWENDUNGSBEREICH

Die Schneideeinheit GRT10L wurde zum Schneiden mit rotierenden mehrseitigen Klingen für Gewebe und Materialien aller Art außer Metall, Plastik und Holz entwickelt, konstruiert und montiert. Das Gerät darf nicht verwendet werden:

- in explosionsgefährdeten Umgebungen;
- in der Nähe von feinem Staub oder ätzenden Gasen;
- auf feuchten bzw. nassen Materialien;
- zum Schneiden von Metall, Holz und Hartplastik.

Die Verwendung der Schneideinheit GRT10L für andere als die oben angeführten Zwecke ist verboten und stellt eine Gefahr dar.

8. ANWENDUNGSSPEZIFISCHE SICHERHEITSHINWEISE

Um sichere Arbeitsbedingungen zu garantieren, müssen die folgenden Anweisungen eingehalten werden.

- Bei allen Arbeittschritten müssen die Sicherheitsvorschriften des Landes, in das das Gerät verkauft wurde, eingehalten werden.
- Während der Inbetriebnahme, Wartung oder der Reparatur des Geräts herrscht STRENGES RAUCHVERBOT.
- Der Kunde verpflichtet sich, alle gesetzlichen Bestimmungen und geltenden Ordnungen bezüglich Sicherheit, Unfallverhütung und Arbeitshygiene zu beachten bzw. sein Personal dahingehend zu schulen.
  Darüberhinaus muss der Kunde alle geltenden Spezialbestimmungen und Regelungen für Sportplätze und öffentliche Einrichtungen nach eingehender Information kennen.
- **Die Schneideinheit funktioniert auch ohne Sicherheitsschutz. Dieser Schutz darf NIE entfernt werden.**
- Die verwendete Klinge muss immer auf die Festigkeit des zu schneidenden Materials abgestimmt werden.
- Der Kunde muss sein Personal mit den notwendigen Schutzvorrichtungen zum Ausführen der Arbeiten ausstatten. Weiterhin ist er auch für die Sicherheitsvorrichtungen verantwortlich, die vom Hersteller aufgrund spezieller Gefahrensituationen des Geräts oder des Arbeitsplatzes vorgeschrieben werden.
- Wenn die Klinge in Bewegung oder der Stecker eingesteckt ist, dürfen keine Einstellungen am Gerät vorgenommen werden.
- Immer auf die Position des Elektrokalbels achten, damit es nicht durch die Klinge beschädigt oder durchgeschnitten wird.
- Die Schneideinheit GRT10L darf auf O.E.M. Geräten montiert werden, sofern der Originalbau nicht verändert wird. Andernfalls muss die Veränderung von der Firma Rasor® zertifiziert werden.

9. ELEKTROANSCHLUSS

Als erstes muss sichergestellt werden, dass die Leitungen die Schneideinheit den Sicherheitsvorschriften entsprechend versorgen können (für Details siehe Absch. 5).

ACHTUNG

Es wird empfohlen, vor der Schneideinheit eine magnetothermische Sicherung zu installieren und sicherzustellen, dass die Erdung einwandfrei funktioniert. Vor Arbeiten an den Versorgungskabeln, den Netzstecker aus der Steckdose ziehen.
Stellen Sie sicher, dass die Anschlüsse und die elektrischen Schutzvorrichtungen den Antriebs- und Kennzeichnungsdaten (Spannung und Strom) der verschiedenen Elektrokreisläufen entsprechen. Gemäß der Norm CEI 11-27/1 dürfen nur Personen mit den entsprechenden Voraussetzungen die Elektroarbeiten durchführen. Für Arbeiten an spannungsführenden Teilen muss der Arbeitgeber die Eignung des Personals durch entsprechende Schulungen bescheinigen. Die Schneideinheit GRT10L wird mit Stromkabel, das an der Verteilerdose seitlich neben dem Motor verkabelt ist, geliefert. Der Bediener muss die Schneideinheit an das Stromnetz anschließen (das Kabel entspricht den Normen CEI 20-22 III). Das mitgelieferte Kabel darf nicht verlängert werden. Falls ein längeres Kabel benötigt wird, muss das gelieferte Kabel ausgetauscht werden. Um das neue Kabel anzuschließen, müssen die 4 Kreuzschrauben “**B**” gelockert werden, um die Abdeckung “**A**” öffnen zu können (siehe Abbildung 3). Die Drähte der Phasen an das Klemmbrett anschließen. Der Mindestquerschnitt der Verbindungskabel muss von dem für den Anschluss verantwortlichen Techniker festgelegt werden. Es wird empfohlen, nur zugellassene IMQ

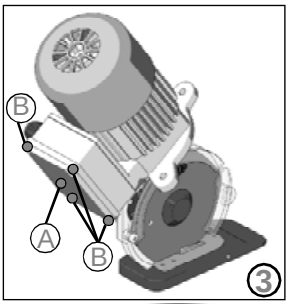

Sicherheitskabel- und stecker zu verwenden. Durch Einschalten der Schneideinheit, den korrekten Anschluss und die Drehrichtung überprüfen. Das Gerät hat eine Erdung (gelb-grünes Kabel). Möglicherweise defekte Erdungen können zu Gefahrensituationen führen. Eventuelle Schäden gehen nicht zu Lasten der Firma RASOR® s.r.l. Die Stromversorgung des Geräts muss über eine durch einen automatischen (magnetothermischen) Schalter geschützte Leitung oder durch eine träge Sicherung entsprechender Größe geschützt sein. Die Stromversorgung der Schutzvorrichtung muss unter Einhaltung der Maximalabsorbtion des Geräts so niedrig wie mögliche sein (siehe Kennzeichnungsschild).

ACHTUNG ⚠

Der Bediener muss einen Stromunterbrecher auf dem Versorgungskabel montieren, um das Gerät im Notfall ausschalten zu können.

10. RESTRISIKEN

Obwohl das Gerät sicher ist, müssen die Bediener aufmerksam sein und darauf achten, die eigene und die Sicherheit anderer nicht zu gefährden.

☹ Die Metallteile können nach der Arbeit sehr heiß sein.

☹ Das Gerät kann mit abgenommenen Sicherheitsvorrichtungen arbeiten.

11. INSTALLATION UND VERWENDUNG

Zum Installatieren und Verwenden der Schneideinheit wie folgt vorgehen:

1) Die Schneideinheit mit vier 5MA Schrauben auf einer geraden oder eckigen Platte fixieren. Dazu die Schrauben in die vier Öffnungen auf der unteren Halterung des Motors stecken (siehe Abbildungen 4 und 5).

ANMERKUNG

Die Schneideinheit kann in jeder beliebigen Position/mit jedem Winkel montiert werden: vertikal, kopfüber, seitlich. Die Aluminiumunterseite muss nicht unbedingt die Fläche des Geräts berühren.

2) Das zu schneidende Material vorbereiten;
3) Die Stromzufuhr aktivieren;
4) Das Material über die Schneidfläche geben;
5) Die vordere bewegliche Schutzabdeckung je nach Dicke des zu schneidenden Materials einstellen (siehe Abbildung 6);
6) Mit dem Schneiden beginnen.

ANMERKUNG

Die Schneideinheit GRT10L kann entweder fixiert sein (und das Material bewegt sich) oder bewegt werden und das Material wird fixiert. Es ist wichtig, dass das zu schneidende Material so gut wie möglich gespannt wird und keine Falten macht.

ACHTUNG ⚠

Niemals die beiden Schrauben, die den Motor an der Schneideinheit befestigen, zum Fixieren der Schneidheit GRT10L verwenden. Das könnte zum Brechen der Antriebswelle führen, was nicht von der Garantie gedeckt wird.

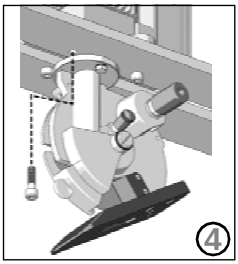

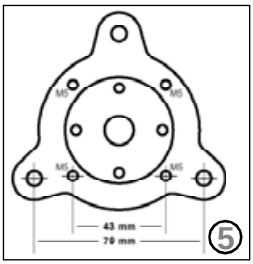

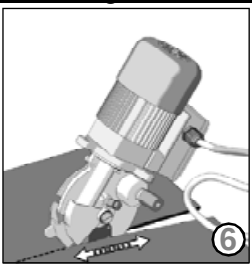

RASOR®
dal 1946

12. SCHLEIFEN DER KLINGE

Nach einigen Stunden Dauerbetrieb der Schneideinheit oder wenn die Schneidfähigkeit abnimmt, muss die Klinge geschliffen werden. Dazu muss die Klinge gestartet und die Schleifvorrichtung “2” (durch Drücken des Knopfes “1”, wie in Abb. 7 angegeben), 3-4 Sekunden lang gedrückt werden. Diesen Vorgang 2-3 mal wiederholen.

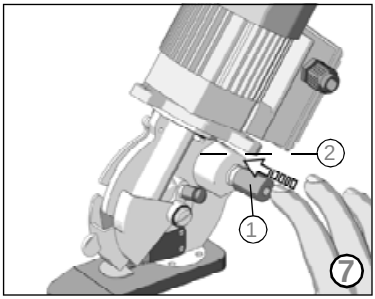

Wenn der Schleifvorgang nicht erfolgreich war, muss die Abnützung der Schleifscheibe “3” (siehe Abb.8) überprüft werden.
Wenn die Feder “3” zu stark abgenützt oder verschmutzt ist, muss sie ausgetauscht werden.

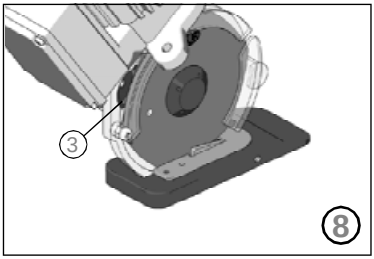

13. SCHMIEREN

Alle 3-4 Tage Dauerbetrieb muss das Zahnradpaar geschmiert werden. Dazu die Schutzkapper “A” auf der Motorhalterung der Schneideinheit entfernen und mit Rasor Schmierfett anfüllen. Die Kappe “A” mit wenigen Umdrehungen festschrauben und alle 3-4 Betriebstage um einige Drehungen festziehen (siehe Abb. 9).

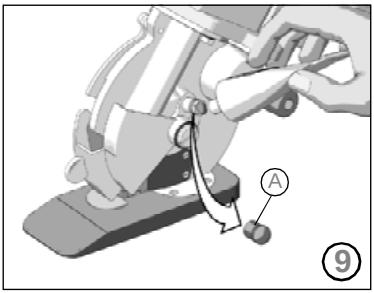

ACHTUNG ⚠

Die Klinge darf nie mit Schmierfett oder Öl verschmutzt sein.

14. AUSTAUSCHEN DER KLINGE

Wenn die Klinge nicht mehr richtig schneidet (oder wenn sie schon mehrmals geschliffen worden ist), muss sie ausgetauscht werden. Dazu den Schlüssel “1” und den Stift zum Fixieren der Klinge “3” (siehe Abb. 10) verwenden.

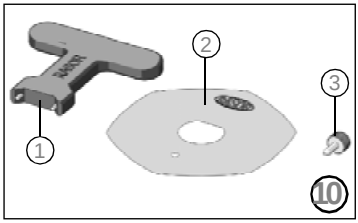

Zum Austauschen der Klinge wie folgt vorgehen:

1) Schutzhandschuhe gemäß der Rechtsverordnung 81/08 tragen;
2) Zum Entfernen der vorderen beweglichen Schutzabdeckung “A” (siehe Abb. 11) den Stift “C” lockern und die beiden Unterlagscheiben “D” wie in Abb. 12 angegeben, entfernen.
   Zum Entfernen der fixen hinteren Schutzabdeckung “B” (siehe Abb. 11) die Kreuzschrauben “E” mit einem passenden Schraubenzieher (vom Hersteller nicht mitgeliefert) herausschrauben wie in Abb. 13 angegeben.
3) Den Stift “3” in die Öffnung “F” (siehe Abb. 14), einsetzen, um die Klinge zu fixieren (das Loch auf der Klinge und auf der Motorhalterung müssen übereinstimmen).
4) Mit dem Schlüssel “1” die Mutter “G” abschrauben und die Klinge “H” abnehmen (siehe Abb. 14).
5) Die abgenützte Klinge durch eine neue “2” ersetzen; dabei darauf achten, dass die Klinge um das Getriebe richtig zentriert ist und dass die Seite mit der Aufschrift Rasor zum Bediener zeigt.
6) Alles wieder montieren und die Klinge schleifen.

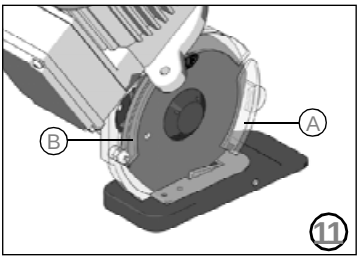

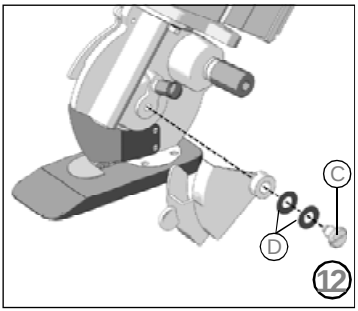

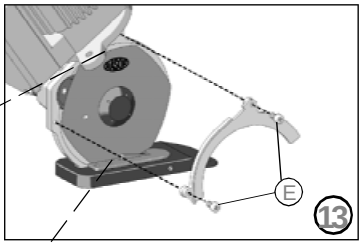

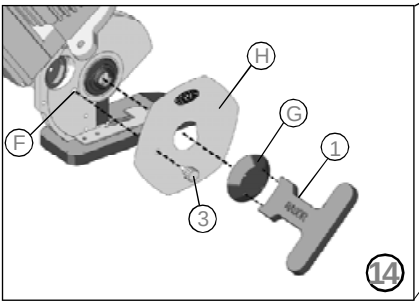

15. PROBLEME UND LÖSUNGEN

PROBLEM	LÖSUNG
Das Gewebe wird nicht geschnitten bzw. verklemmt sich zwischen Klinge und Gegenklinge	Überprüfen, ob sich Klinge und Gegenklinge berühren
	Gewebetyp überprüfen
	Klinge schleifen
	Gewebestärke überprüfen
	Kompatibilität zwischen Gewebe und Klinge überprüfen
	Überprüfen, ob der Motor richtig dreht
	Vorschubgeschwindigkeit verringern
	Unversehrtheit der Gegenklinge überprüfen
Die Schneideinheit ist laut	Schmierung durchführen
	Klinge ausbauen und Materialreste entfernen
	Abnutzung des Zahnradpaares überprüfen
Die Schneideinheit startet langsam, funktioniert mit Unterbrechungen oder startet nicht	Eventuelle Elektroprobleme auf dem OEM überprüfen
	Elektroanschlüsse überprüfen
	Speisekabel überprüfen

16. ERSATZTEILLISTE / EXPLOSIONSZEICHNUNG

KODE	BESCHREIBUNG	KODE	BESCHREIBUNG	KODE	BESCHREIBUNG	KODE	BESCHREIBUNG
10EHSS	6-SEITIGE KLINGE Ø 100 mm, HSS STAHL	GRT8615	ABSTANDSSTÜCK	SW1081S	GEGENKLINGE AUS HARTMETALL	T104700	KAPPE SCHMIERBÜCHSE
GMT1000	KOMPLETTER MOTOR GRT10, 3ph 380 V 50 Hz	GRT8616	BEFESTIGUNGSSTIFT GEBLÄSE	SW108200	SPANNSCHRAUBE GEGENKLINGE	T104800	SCHMIERBÜCHSE
GMT1000/480	KOMPLETTER MOTOR GRT10, 3ph 480 V 60 Hz	GRT8617	LAGER MOTOR mm 6x19x6	SW108600	SCHLEIFSCHEIBE Ø 25x9x6 mm	T1049S	FEDER SCHNEIDE
GMT1060	KOMPLETTER MOTOR GRT10, 3ph 380 V 60 Hz	GRT8618	LAGER MOTOR mm 10x30x9	SW1086CPL	KOMPLETTE SCHLEIFVORRICHTUNG	T105000	SPANNSCHRAUBE 2.6MA FEDER SCHNEIDE
GRT1013	ROTOR GRT10 KOMPLETT	GRT8619	USGLEICHSRING	SW108700	STIFT SCHLEIFVORRICHTUNG	T105200	BEFESTIGUNGSBOLZEN MOTORSTÜTZE
GRT1014	SCHRAUBE MOTORGEHÄUSE	SW104101	SPANNSCHRAUBE HINTERER SCHUTZVORRICHTUNG	SW108800	FEDER SCHLEIFSCHEIBE Ø 11 mm	T105300	GESPALTENE UNTERLAGSCHEIBE
GRT101800	SCHNECKE MODELL 1 5P	SW104101S	HINTERE SCHUTZABDECKUNG	SW108900	BUCHSE SCHLEIFVORRICHTUNG	T105400	ANTI-REIBUNGSLAGERBUCHSE
GRT1018CPL	KOMPLETTES ZAHNRADPAAR	SW104101SCPL	SET HINTERE SCHUTZABDECKUNG	SW109000	FEDER SCHLEIFSCHEIBE Ø 6 mm	T105600	PASS-SCHEIBE
GRT1059CPL	ZAHNRADKRANZ MODELL 1 5P	SW1044S	VORDERE SCHUTZABDECKUNG	SW109100	ABSCHLUSSKAPPEN SCHLEIFVORRICHTUNG MIT LAGER	T105700	BEFESTIGUNGSRING LAGER ZAHNRADKRANZ
GRT10M18	MOTORKAPPE	SW1044SCPL	SET VORDERER SCHUTZABDECKUNG	SW109200	SPANNSCHRAUBE ABSCHLUSSKAPPE SCHLEIFVORRICHTUNG	T105800	LAGER ZAHNRADKRANZ
GRT10M19	MOTORGEBLÄSE	SW1055SL	KOMPLETTE MOTORHALTERUNG	SW109300	UNTERLAGSCHEIBE	T106000	LINKE SPANNSCHRAUBE ZAHNRADKRANZ
GRT10M21	OBERER MOTORFLANSCH	SW1074MS	BASIS LINKS MIT ABSCHRÄGUNG	T101801	SPANNSTIFT	T106100	FILZ UNTERKLINGE
GRT10M24	MOTORGEHÄUSE	SW1074MSCPL	BASIS LINKS MIT ABSCHRÄGUNG, KOMPLETT	T102701	3 POLIGER STECKER MIT KABELDURCHGANG	T106300	BEFESTIGUNGSRING KLINGE
GRT10M26	UNTERER MOTORFLANSCH	SW1076S	FEDER MIT STIFT	T1027CPL	SPEISEKABEL OHNE STECKER	T107000	SPANNSCHRAUBE BASIS/PLATTFORM/SEKTOR
GRT10M97	HALTERUNG KOMPLETTES KLEMMENBRETT	SW107900	FIXE SPANNSCHRAUBE GEGENKLINGENHALTER	T104500	SPANNSCHRAUBE SCHUTZVORRICHTUNG VORNE	T107500	SCHLÜSSEL EINBAU/AUSBAU KLINGE
GRT27	NICHTBRENNBARES STROMKABEL	SW1080S	GEGENKLINGENHALTER	T104501	ABGEFLACHTE UNTERLAGSCHEIBE	T107600	PUNZE BLOCKIERUNG KLINGE
						T107900	SCHMIERFETT

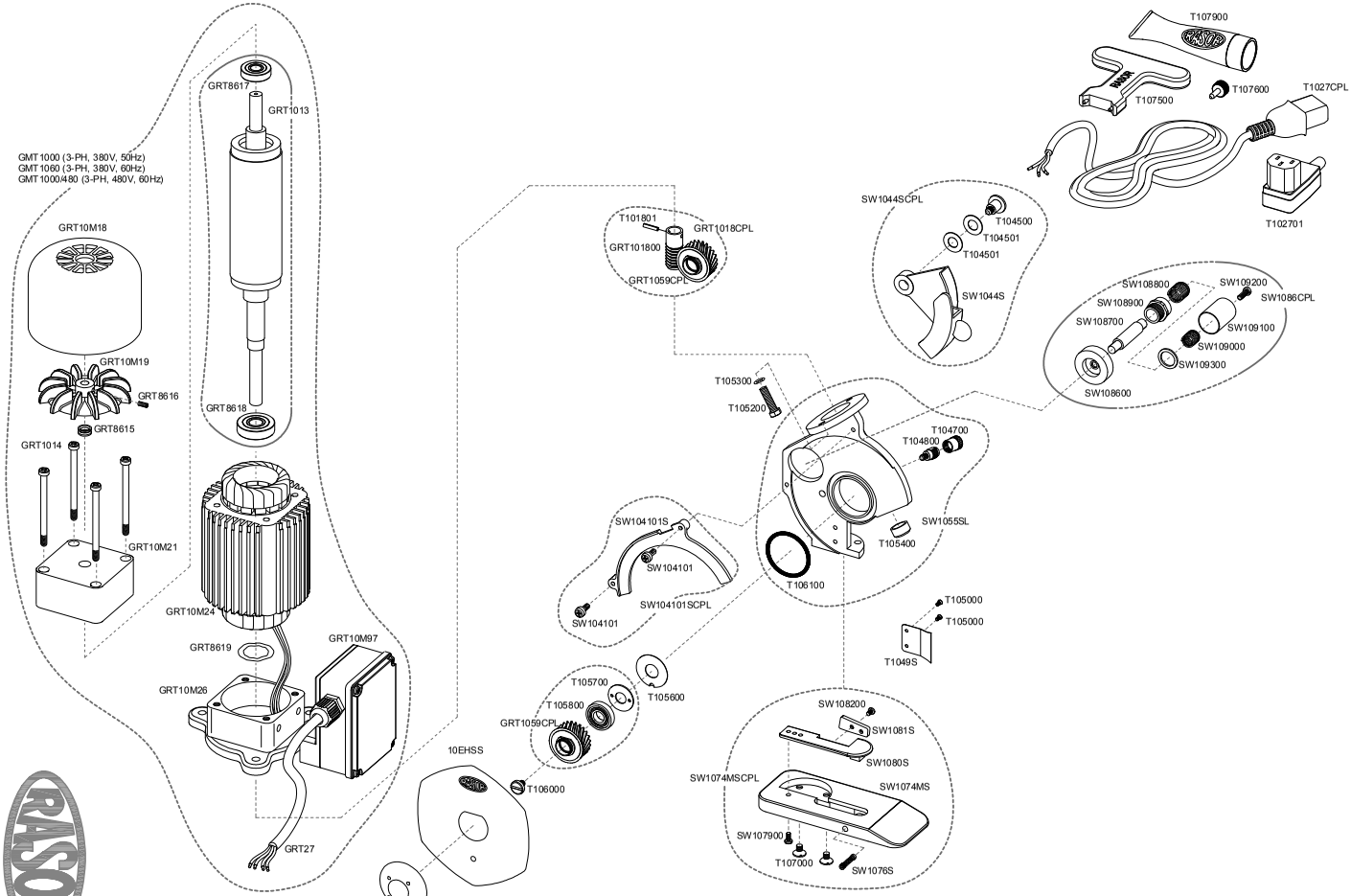
GMT1000 (3-PH, 380V, 50Hz)
GMT1060 (3-PH, 380V, 60Hz)
GMT1000/480 (3-PH, 480V, 60Hz)
GRT10M18
GRT10M19
GRT8616
GRT8615
GRT1014
GRT10M21
GRT8617
GRT1013
GRT8618
GRT10M24
GRT8619
GRT10M26
GRT10M97
GRT27
T101801
GRT1018CPL
GRT101800
GRT1059CPL
T105300
T105200
SW104101S
SW104101
SW104101SCPL
SW104101
T105700
T105800
GRT1059CPL
T105600
T106000
10EHSS
T106300
SW1044SCPL
T104500
T104501
T104501
SW1044S
T104700
T104800
SW1055SL
T105400
T106100
T105000
T105000
T1049S
SW108200
SW1081S
SW1080S
SW1074MSCPL
SW1074MS
SW107900
T107000
SW1076S
SW108800
SW109200
SW1086CPL
SW108900
SW108700
SW109100
SW109000
SW109300
SW108600
T107900
T107500
T107600
T1027CPL
T102701

GARANTIE

Auf allen Rasor® Elettromeccanica S.r.l. Schneideeinheiten wird 12 Monate Garantie ab Rechnungsdatum gewährt, außer in Fällen abweichender schriftlicher Vereinbarungen.
Die Garantie umfasst alle Herstellungs- und Materialfehler. Ersatz- und Reparaturvorgänge sind nur erfasst, wenn sie von unserem Personal in unserer Werkstätte ausgeführt werden. Bei Warenrückgabe wegen Reparatur während der Garantieperiode, **ist der Kunde verpflichtet, die komplette Einrichtung an Rasor® zu senden. Reparaturen während der Garantieperiode von einzelnen schadhaften Teilen sind nicht zugelassen.** Das zu reparierende Material muss FRACHTFREI übermittelt werden. Nach der Reparatur wird die Maschine AUF KOSTEN DES KUNDEN zurückgesandt. Die Garantie deckt weder Techniker-arbeiten vor Ort noch die Demontage der Maschine. Sollte aus praktischen Gründen einer unserer Techniker vor Ort gesandt werden, werden dem Kunden die Kosten inklusive der Reisekosten verrechnet.

Die Garantie umfasst nicht:

Fehlfunktion aufgrund falscher Verwendung oder Montage,
Fehlfunktion aufgrund Eingriffen Dritter,
Fehlfunktion aufgrund mangelnder Wartung;
Klinge und Bestandteile.

GARANTIEVERLUST:

Im Falle von Zahlungsrückständen oder anderen Vertragsbrüchen,
Wenn Änderungen oder Reparaturen an unserer Maschine ohne unsere Zustimmung vorgenommen werden,
Wenn die Seriennummer verfälscht oder gelöscht wird,
Wenn der Schaden durch unzulässige Verwendung, schlechte Behandlung, Stößen, Stürzen oder anderen unüblichen Handlungen eingetreten ist,
Wenn die Einheit verfälscht, abmontiert oder bereits von nicht authorisiertem Per sonal repariert erscheint,
Wenn die Maschine für Zwecke verwendet wird, die nicht in diesem Handbuch angeführt sind.

Die von der Garantie abgedeckten Reparaturarbeiten unterbrechen nicht die Garantiedauer.

Gerichtsstand ist Mailand (Italien).

Wir bedanken uns bereits im Voraus für die gründliche Lektüre und Benutzung dieses Handbuches und ersuchen Sie, uns von allfälligen Änderungen, die Sie zur Verbesserung oder für bessere Vollständigkeit für notwendig erachten, zu informieren.

RASOR ELETTROMECCANICA SRL
Via Vincenzo Caldesi 6
20161 Milan · Italy
ph. +39 02 66 22 12 31
fax +39 02 66 22 12 93
info@rasor-cutters.com

www.rasor-cutters.com

FOLLOW US: