RASOR®

1946

FP862 MT

TESOURA PNEUMÁTICA

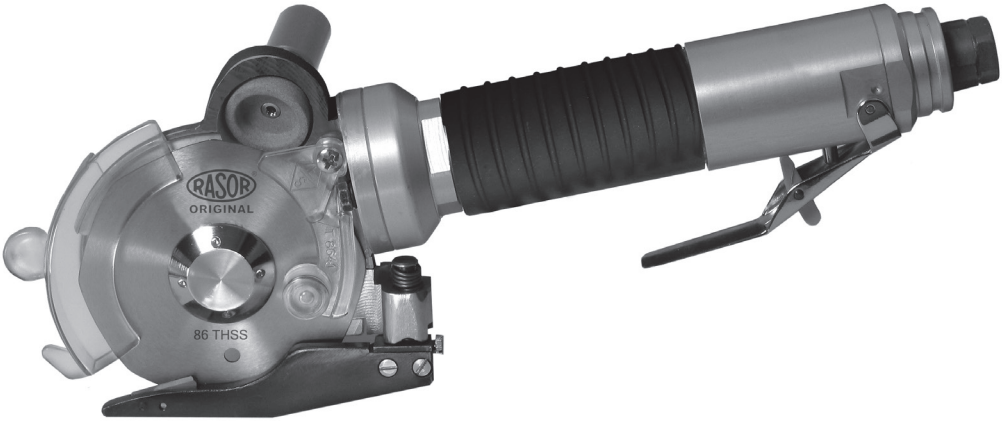

MANUAL DE UTILIZAÇÃO

A EMPRESA

A Rasor® Elettromeccanica S.r.l. nasceu em Milão no longínquo ano de 1946 por iniciativa dos dois sócios Spinelli e Ciminaghi. Há mais de sessenta anos que produz sistemas de corte automatizados, unidades de corte para aplicações têxteis, assim como cortadores elétricos e pneumáticos.

Nascida como ponto de referência para o corte no campo têxtil, os produtos Rasor® encontram agora um grande emprego noutros setores: químico, automobilístico, náutico, desportivo, mobiliário.
A Rasor® goza da continuidade profissional de três gerações, graças ao precioso apoio do sócio fundador, à sua paixão, dedicação e experiência de setenta anos.

A característica que distingue a Rasor® é ver todas as fases de produção, do projeto até ao produto embalado para entrega, desenvolverem-se dentro da empresa. Graças aos profissionais que cresceram profissionalmente em harmonia com o espírito desta e dos seus fundadores, para garantir desde o início a qualidade que constitui o ponto forte sobre qual a Rasor® implementou a sua atividade.
Este espírito mantém a empresa comprometida diariamente na melhoria da qualidade dos produtos e aberta ao estudo e ao desenvolvimento de novos materiais e de novas tecnologias.

AGRADECIMENTOS

Estimado Cliente,
Antes de mais, queremos agradecer-lhe por ter escolhido um produto da Rasor® Elettromeccanica S.r.l. Desde há anos que a Rasor® é um ponto de referência no domínio dos equipamentos destinados ao corte, nos setores: têxtil, vestuário, mobiliário, alfaiataria, instalações desportivas, químico, automobilístico, náutico e dos materiais isolantes.
A sua produção é desde sempre um sinónimo de confiança, evidenciada pela satisfação dos seus numerosos Clientes.
A Qualidade Rasor® superintende a todas as atividades da empresa, com o objetivo de fornecer ao Cliente um serviço que corresponda plenamente às suas expectativas e necessidades em termos de qualidade do produto, confiança nas entregas e disponibilidade em armazém de produtos acabados.
Todas as peças dos dispositivos foram projetadas e fabricadas para garantir um ótimo desempenho. Para manter um alto nível de qualidade e uma longa fiabilidade nos produtos Rasor®, convidamos os nossos Clientes a usar apenas sobresselentes originais e a consultar a Casa Mãe para qualquer intervenção de manutenção.

1. NORMAS GERAIS DE SEGURANÇA

Este manual de utilização é parte integrante da tesoura pneumática FP862MT e deve ser lido com atenção antes da sua utilização, pois fornece informações importantes sobre a segurança da instalação, da utilização e da manutenção. Por isso, conservar com cuidado.

Ler com atenção as normas gerais de segurança seguidamente referidas, antes de utilizar a tesoura pneumática FP862MT.

- EMBALAGEM.
  Após desembalar, verificar a integridade da tesoura pneumática. Em caso de dúvida não as utilizar e entrar em contato com um Centro de Assistência Autorizado. Não deixar partes da embalagem (sacos de plástico, poliestireno expandido, papelão, etc.) ao alcance de crianças ou deficientes pois são hipotéticas fontes de perigo.
- EVITAR AMBIENTES PERIGOSOS.
- MANTER AS CRIANÇAS AFASTADAS.
  Não se devem aproximar pessoas estranhas à área de trabalho, especialmente crianças.
- MANTER O LOCAL DE TRABALHO SEMPRE ARRUMADO.
  O local de trabalho deve estar sempre arrumado e bem iluminado.
- UTILIZAR SEMPRE A TESOURA PNEUMÁTICA FP862MT DE MODO APROPRIADO. Executar apenas os trabalhos para os quais a tesoura foi fabricada; não a utilizar em trabalhos inadequados.
- RESPEITAR A UTILIZAÇÃO.
  Não cortar materiais demasiado espessos e verificar sempre o estado da lâmina.
- EVITAR OS ARRANQUES ACIDENTAIS.
  Antes de ligar a tesoura pneumática FP862MT, certificar-se de que tudo esteja instalado corretamente.
- UNIFORMES DE TRABALHO.
  Não usar roupas largas ou acessórios que possam ser agarrados pelas peças em movimento.
- ÓCULOS DE SEGURANÇA E LUVAS DE PROTEÇÃO DE MALHA METÁLICA.
  Utilizar sempre óculos e luvas de proteção de malha metálica da Rasor homologadas para as operações de utilização e de manutenção (de acordo com a norma UNI EN 388:2004).
- SOBRESSELENTES.
  Para a manutenção e substituição de peças, utilizar apenas sobresselentes originais. A manutenção da lâmina só deve ser efetuada por técnicos Rasor®.
- INSTALAÇÃO.
  Qualquer instalação que não esteja conforme o estipulado pode comprometer a segurança pessoal e anular a garantia.

Boletim de informação

O instalador e o operador da manutenção são obrigados a conhecer o conteúdo deste manual. Sem prejuízo das características essenciais do tipo de equipamento, a Sociedade Rasor® Elettromeccanica S.r.l. reserva-se o direito de fazer alterações em peças, detalhes e acessórios, que julgar apropriados para a melhoria do produto seja por necessidades de fabrico ou comerciais, a qualquer momento e sem se comprometer a atualizar imediatamente esta publicação.

ATENÇÃO

TODOS OS DIREITOS ESTÃO RESERVADOS NOS TERMOS DA INTERNATIONAL COPYRIGHT CONVENTIONS,
é proibida a reprodução de qualquer parte deste manual, sob qualquer forma, sem a permissão explícita por escrito da Rasor® Elettromeccanica S.r.l.
O conteúdo deste guia pode ser alterado sem aviso prévio. Foi colocado todo o cuidado na recolha e verificação da documentação contida neste manual para o tornar um guia o mais completo e compreensível possível.
Nada do contido nesta publicação pode ser interpretado como uma garantia ou condição expressa ou implícita - incluindo sem limitação a garantia de adequação a uma finalidade específica. Nada do contido nesta publicação pode, além disso, ser interpretado como uma modificação ou afirmação dos termos de qualquer contrato de compra.

Os produtos da Firma Rasor® Elettromeccanica S.r.l. não estão projetados para funcionar em ambientes com perigo de explosão e de elevado risco de incêndio. Em caso de avaria ou mau funcionamento, a tesoura pneumática FP862MT não deve ser utilizada até que o Serviço de Assistência Técnica tenha concluído a reparação.

Serviço de Assistência Técnica

RASOR® 1946

Para informações dirigir-se à
RASOR®ELETTROMECCANICA S.r.l.
Via V. Caldesi, 6; 20161, MILANO (MI) - ITALY
Tel: +39 02 66221231; Fax: +39 02 66221293
e-mail: info@rasor-cutters.com
web: www.rasor-cutters.com

ATENÇÃO

A configuração original da tesoura pneumática não deve ser de todo alterada. Aquando da receção da mesma verificar se o fornecimento corresponde aos detalhes do pedido. Caso não esteja conforme, informar imediatamente a Rasor®. Além disso, verificar que não tenham ocorrido danos durante o transporte.

2. TRANSPORTE E EMBALAGEM

A tesoura pneumática é entregue num estojo contendo vários opcionais. A codificação do produto pedido e o número de série estão indicados na parte exterior da embalagem (ver desenho 1). Dentro da embalagem encontram-se também os seguintes acessórios, contidos num saco:

1) Lâmina octogonal (8 lados);
2) Chave tipo borboleta para desmontar a porca da lâmina;
3) Ponteiro para desmontar a lâmina.

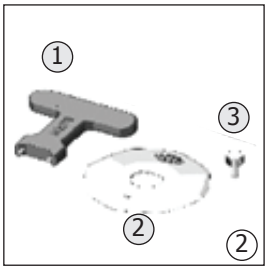

3. DADOS DA PLACA

A tesoura pneumática tem na parte dianteira a placa de identificação do fabricante e de conformidade com a NORMA 2006 / 42 / CE também apresentada abaixo.
A placa não deve ser removida por qualquer motivo, mesmo que o equipamento seja revendido. Para qualquer comunicação com o fabricante, mencione sempre o número de série indicado na própria placa.
Na tesoura está aplicado um autocolante no qual estão impressos os pictogramas indicando os avisos de segurança que devem ser cuidadosamente respeitados por qualquer pessoa que utilize a máquina. No caso do incumprimento dos requisitos estipulados, a Empresa fabricante declina toda a responsabilidade por quaisquer danos ou acidentes envolvendo pessoas ou bens materiais. Constituindo-se assim o próprio operador como o único responsável perante os órgãos competentes.

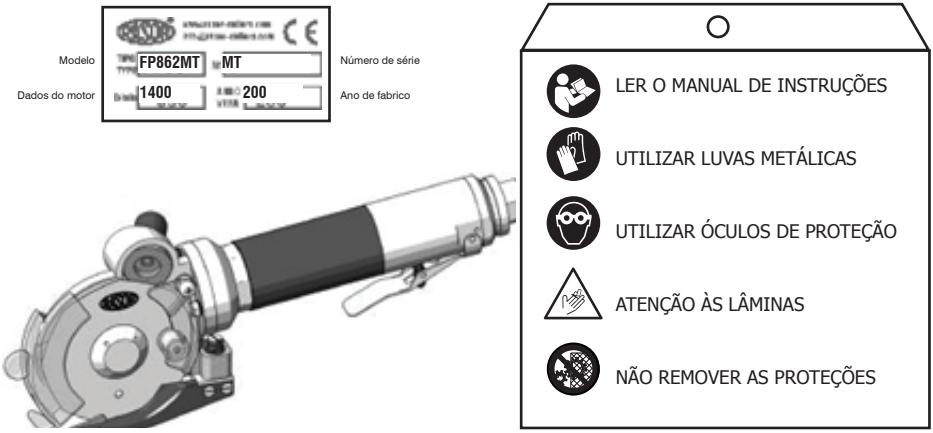

4. DESCRIÇÃO DO PRODUTO

O aparelho descrito neste manual é uma tesoura pneumática modelo FP862MT projetada e desenvolvida principalmente para o corte de materiais compostos como o Kevlar, a fibra de vidro e a fibra de carbono. O aparelho é extremamente versátil, leve e preciso na operação de corte, também adequado para cortes especialmente difíceis.
Uma das peculiaridades da tesoura pneumática FP862MT é a possibilidade, em virtude da existência de um amolador montado na cabeça da tesoura, de poder amolar a lâmina a qualquer momento, sem a desmontar. Após efetuar esta operação, é possível retomar imediatamente as operações de corte. A tesoura pneumática tem uma junção roscada para ligação aos circuitos pneumáticos. A turbina perfeitamente equilibrada, com um elevado número de rotações e totalmente livre de manutenção, reduz as vibrações e o ruído ao mínimo. A peculiaridade da tesoura pneumática é a possibilidade de ser utilizada também em ambientes no exterior e para o corte de materiais molhados ou húmidos, sendo particularmente indicada para curtumes, tinturarias, etc.
Com cerca de 1 kg de peso, a tesoura pneumática FP862MT é extremamente leve e fácil de manusear e permite cortes rápidos e precisos, mesmo com perfis curvos. A utilização de ar comprimido como fonte de energia permite trabalhar continuamente sem problemas de aquecimento ou sobrecarga do motor. As peças mecânicas são em aço e bronze de alta resistência e requerem lubrificação após várias horas de trabalho.

Elementos do dispositivo

1	Engate 1/4" gás para conector de ar	9	Botão de amolar
2	Segurança para ativação da alavanca de comando	10	Cárter de proteção dianteira da lâmina (móvel)
3	Alavanca de comando	11	Cárter de proteção traseira da
4	Pé de apoio		lâmina (fixa)
5	Lâmina poligonal	12	Suporte do motor
6	Lubrificador	13	Silenciador
7	Motor pneumático	14	Ponteiro de referência
8	Amolador	15	Contra lâmina

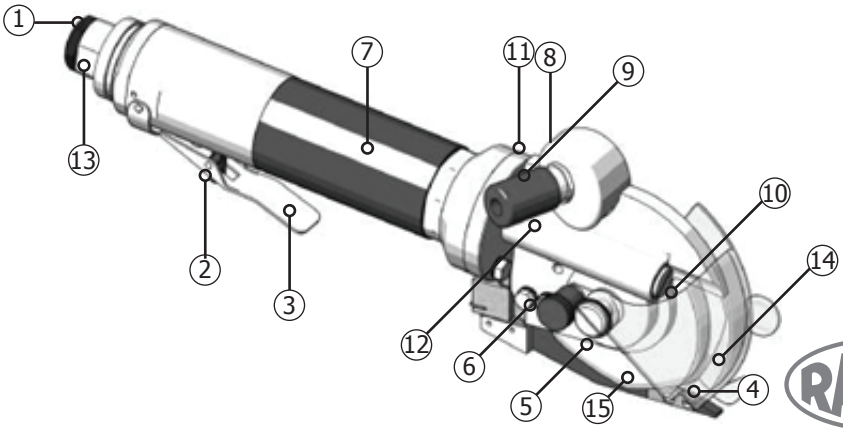

5. CARATERÍSTICAS TÉCNICAS

Caraterísticas da tesoura pneumática FP862MT	
Diâmetro da lâmina	86 mm com contra lâmina - em metal duro
Velocidade da lâmina	1400 rpm
Altura útil de corte	20 mm aproximadamente
Potência	400 W na máxima pressão
Pressão de trabalho	máx. 6 bars
Peso	1100 g
Peso com a embalagem	2000 g
Consumo de ar	9 litros / seg.
Luminosidade mínima para as operações de trabalho	200 LUX
Vibração no arranque	< 2,5 m / s2
Temperatura	0 ~ 55° C
Humidade	10 ~ 95% sem condensação

Caraterísticas das lâminas disponíveis	
86THSS	Lâmina de 8 lados Ø 86 mm, em Aço H.S.S.
86PHSS	Lâmina de 5 lados Ø 86 mm, em Aço H.S.S.
86THSSTN	Lâmina de 8 lados Ø 86 mm, em Aço H.S.S. com tratamento em titânio
86THSSTF	Lâmina de 8 lados Ø 86 mm, em Aço H.S.S. revestida com Teflon
86PHSSTN	Lâmina de 5 lados Ø 86 mm, em Aço H.S.S. revestida com Teflon
86TMD	Lâmina de 8 lados Ø 86 mm, em Metal duro integral (Widia)

Os dados técnicos são indicativos e estão sujeitos a alteração sem aviso prévio

6. RUÍDO PRODUZIDO

O nível máximo de pressão sonora emitido pela tesoura pneumática FP862MT é cerca de 60 dB (A).
A detecção do ruído aéreo foi realizada de acordo com a norma UNI EN ISO 11202. Os níveis de ruído emitidos pelo dispositivo a várias distâncias de deteção (sem sistema de filtragem de ondas sonoras) variam poucos dB (A).
O ruído foi detetado com o silenciador fornecido aplicado no escape (o qual nunca deve ser removido).
NOTA
Com referência ao Texto Único de Segurança no Trabalho, Dec. Lei 81/08, sugerimos aos proprietários das tesouras pneumáticas FP862MT a consulta do mesmo. É obrigatório utilizar protetores auriculares.

7. CAMPO DE APLICAÇÃO

A tesoura pneumática FP862MT foi projetada, fabricada e montada para o corte de tecidos e materiais de qualquer tipo, não metálicos, plásticos ou de madeira, por meio de lâminas rotativas pentagonais ou octogonais.
O equipamento não deve ser utilizado:
- em ambientes com atmosferas explosivas;
- na presença de poeira fina ou gases corrosivos;
- para cortar materiais plásticos, metálicos e de madeira.

A utilização da tesoura pneumática FP862MT para usos diferentes dos indicados acima é proibido e constitui um perigo.

8. PRECAUÇÕES DE UTILIZAÇÃO

Para poder trabalhar em segurança, recomenda-se o respeito pelas precauções abaixo enunciadas.

- O trabalho deve ser realizado respeitando obrigatoriamente os regulamentos de segurança do país para o qual o dispositivo é vendido.

- ABSOLUTAMENTE PROIBIDO fumar durante a instalação, utilização ou arrumação da tesoura pneumática.

- O cliente compromete-se a respeitar e fazer cumprir, por todos os seus funcionários e pelas pessoas pelas quais é responsável, todas as leis e regulamentos em vigor em matéria de segurança, prevenção de acidentes de trabalho e higiene no trabalho. O cliente assume, assim, a obrigação de cumprir escrupulosamente todas as leis e regulamentos aplicáveis, bem como as disposições especiais em vigor no interior das instalações desportivas ou públicas que o cliente declara conhecer por ter recebido informações prévias.

- **A tesoura pneumática também funciona sem proteção de segurança e com o cárter de proteção levantado. Esta proteção NUNCA deve ser removida.**

- Verificar sempre a resistência do material a ser cortado e o tipo de lâmina que está a ser utilizado.

- O cliente deverá fornecer ao seu pessoal, para além dos dispositivos de proteção individual necessários à execução dos trabalhos, também aqueles que podem ser prescritos pelo fabricante em relação às condições de risco específicas da instalação e ou da área em que o supra mencionado pessoal se encontre a operar.

- Apenas um operador deve utilizar a tesoura pneumática empunhando-a sempre atrás do punho de guia. Nunca efetuar ajustes com a lâmina em funcionamento.

- Prestar sempre atenção à posição do tubo de ar para evitar de ser cortado ou danificado pela lâmina.

- A montagem da tesoura pneumática FP862MT em máquinas O.E.M. é permitida desde que a estrutura original não seja modificada de forma alguma. Caso contrário, a intervenção deve ser certificada pela Rasor®.

- A tesoura pneumática FP862MT está equipada com um botão de dupla segurança composto por uma alavanca e um linguete na pega: o linguete impede a activação acidental do botão de ligação, a alavanca coloca em movimento o cortador. Nunca remover o linguete.

9. RISCOS RESIDUAIS

Embora a tesoura pneumática seja segura, os operadores devem ter cuidado para evitar a criação de situações potencialmente perigosas para a sua segurança e para a dos outros.

☹ É possível operar a lâmina de corte com a proteção desmontada.

10. UTILIZAÇÃO

Para a utilização manual da tesoura pneumática proceder da seguinte forma:
1) Colocar sobre uma mesa o material a cortar;
2) Ligar o tubo de ar à junção rápida "A" (não fornecida) (ver a figura 3);
3) Ajustar o manómetro (opcional) para 6 bars;
4) Colocar o material sobre o pé de corte (ver figura 4);
5) Pressionar a alavanca de ligação depois de aliviar a segurança (ver a figura 5);
6) Empurrar a tesoura pneumática na direção desejada, tentando manter o material à sua frente o mais esticado possível, evitando que se enrole na parte frontal da tesoura.

NOTA
O empurrar da tesoura pneumática deve ser o mais uniforme possível. A fim de realizar cortes lineares com precisão (e seguir direções predeterminadas), recomendamos ainda a utilização da ponteira colocada na proteção dianteira (ver o ponto "B" na fig. 6)

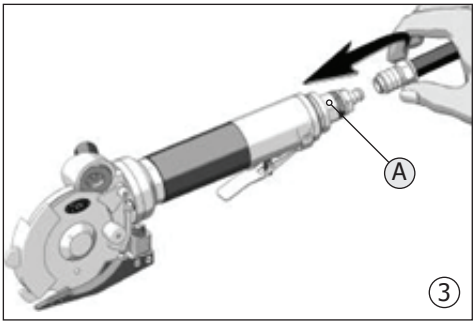

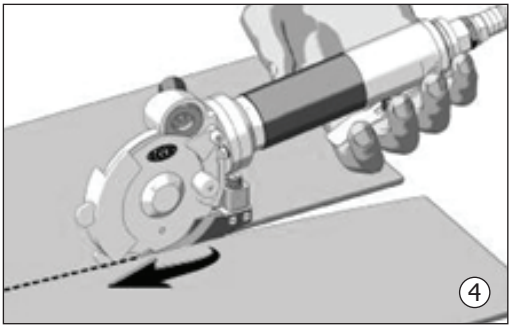

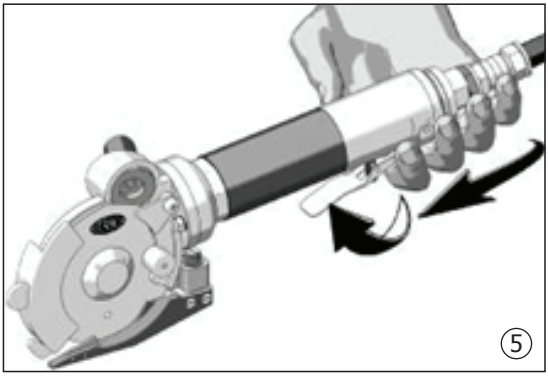

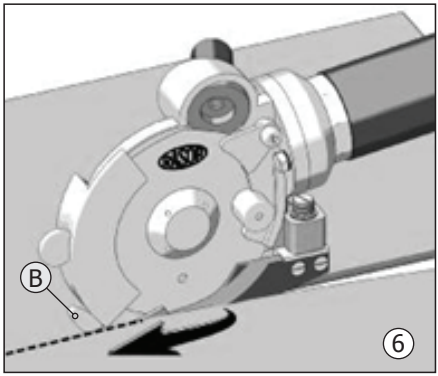

11. MANÓMETRO DE AR (OPCIONAL)

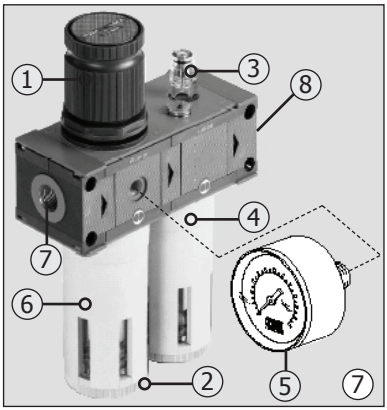

A tesoura pneumática deve ser alimentada obrigatoriamente com ar lubrificado a uma pressão máxima de 6 bars. Rasor® coloca à disposição como opcional um filtro do grupo redutor com manómetro já calibrado com a quantidade de óleo a ser distribuído.
O grupo, também ilustrado na figura 7, é constituído por:

1 - redutor de pressão;
2 - válvula de descarga de condensação;
3 - grupo lubrificador de gotas;
4 - depósito de óleo;
5 - manómetro;
6 - depósito de condensação;
7 - junção para ligação do engate rápido de conexão à rede;
8 - junção para ligação do engate rápido de conexão à tesoura.

Para utilização e manutenção, consultar a folha de instruções fornecida com o filtro.

12. AMOLAÇÃO DA LÂMINA

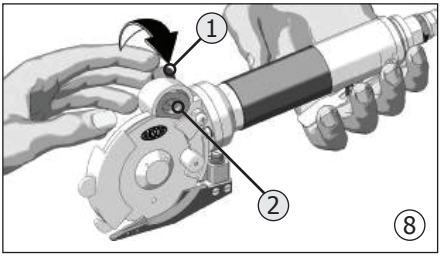

Após várias horas de uso contínuo da máquina, ou se a mesma perder a sua capacidade de corte, é necessário amolar a lâmina. Para realizar esta operação, ligar a lâmina e pressionar o amolador "2" sobre a mesma (pressionando o botão "1", como mostrado na figura 8), por 3-4 segundos. Repetir a operação 2-3 vezes.

ATENÇÃO
O botão de amolação só pode ser pressionado se o cárter protetor transparente estiver completamente abaixado.

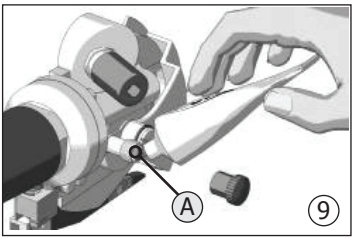

A cada 3-4 horas de uso contínuo da máquina, é necessário lubrificar o par de engrenagens. Para realizar esta operação é necessário remover o cárter de proteção "A" localizado na cabeça da tesoura pneumática e preencher com massa consistente. Aparafusar o tampão "A" dando-lhe algumas voltas. Aparafusar o tampão "A" dando-lhe algumas voltas a cada 2 -3 horas de utilização da máquina (ver fig. 9).

ATENÇÃO
A lâmina nunca deve ficar suja com massa consistente ou óleo.

14. SUBSTITUIÇÃO DA LÂMINA

Quando a lâmina não estiver capaz de cortar (mesmo depois de repetir a operação de amolação várias vezes), é necessário substituí-la. Para executar este processo, empregar a chave tipo borboleta "1" e o ponteiro de bloqueio da lâmina "3" (mostrados na figura 10).

Para a substituição proceder da forma seguinte:

1) Apetrechar-se com luvas de proteção em conformidade com o Dec. Lei 81 / 08;
2) Retirar a protecção de segurança traseira fixa "A" e a protecção de segurança dianteira móvel "B", desaparafusando respetivamente o parafuso de estrela "C" e o parafuso de fenda "D" com as respectivas chaves de parafusos (não fornecidas pelo fabricante), como indicado na figura 11.
3) Inserir o ponteiro "3" (ver fig. 10) no furo "E", para poder bloquear a lâmina (o furo na lâmina deve coincidir com o da estrutura).
4) Empregar a chave tipo borboleta "1" para desparafusar a porca "F" e remover a lâmina "G" (ver figura 12).
5) Substituir a lâmina gasta por uma nova "2", tendo o cuidado de centrar a lâmina na engrenagem, na posição correta, e não esquecer de a montar com a marca Rasor voltada para o lado de fora da tesoura pneumática.
6) Remontar tudo e realizar alguns testes de corte e amolação.

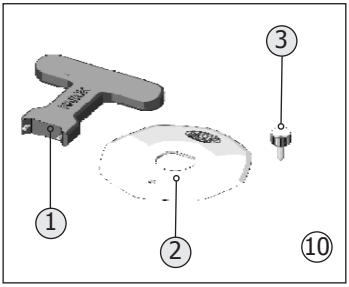

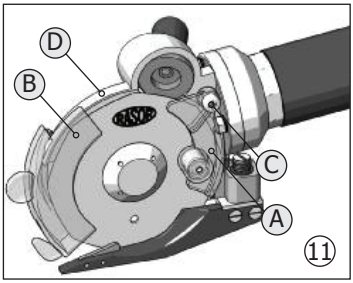

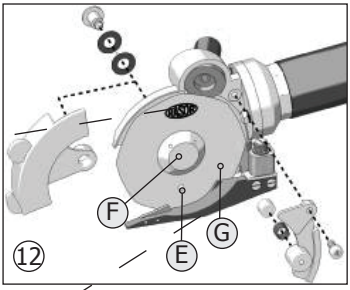

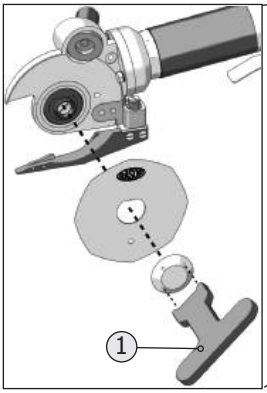

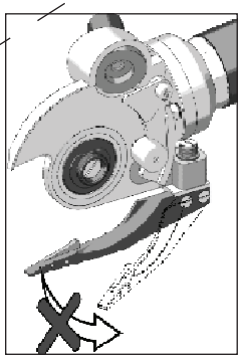

IMPORTANTE!

Nunca girar o pé de apoio para além do limite propício. Esta operação pode danificar as molas e comprometer a qualidade do corte (ver figura 13)

15. RESOLUÇÃO DOS PROBLEMAS

O tecido não está a ser cortado ou prende-se entre a lâmina e a contra lâmina	Verificar a integridade da contra lâmina
	Verificar o tipo de tecido
	Amolar a lâmina
	Verificar a espessura do tecido
	Verificar a compatibilidade entre a lâmina e o tecido
	Verificar se a turbina gira corretamente
	Verificar a força das molas do pé em aço
	Reduzir a velocidade de avanço
A tesoura pneumática é ruidosa	Efetuar a lubrificação
	Desmontar a lâmina e remover os resíduos de material
	Verificar o silenciador
	Verificar o desgaste do par de engrenagens
A tesoura começa devagar ou funciona com intermitência	Verificar a integridade do circuito pneumático
	definir a pressão de trabalho em 6 bars
	Verifique o diâmetro interno dos tubos e conexões (min ø 8 mm)

16. LISTA DE SOBRESSELENTES / VISTA EXPLODIDA DE MONTAGEM

CÓDIGO	DESCRIÇÃO
86THSS	LÂMINA8-LADOS86mm,AÇOH.S.S.
FP095	PUNHO PARA ENCAIXE
FP86000CPL	GRUPO MOTOR COMPLETO
FP86009	FALANGEDEENGATE
FP86010	GUIAPISTÃO
FP86011	JUNTATÓRICAGUIAPISTÃO
FP86012	JUNTATÓRICAGUIA
FP86013	PISTÃO
FP86013CPL	PISTÃOCOMGUIACOMPLETO
FP86017	VÁLVULA
FP86018	JUNTATÓRICA
FP86019	ESFERAEMAÇO
FP86020	MOLA
FP86021	JUNTATÓRICADOALOJAMENTODOSILENCIADOR
FP86022	ALOJAMENTODOSUPORTE
FP86025	FILTROSILENCIADOREMBRONZE
FP86026	JUNTATÓRICA
FP86028	REDUTOR
FP86101P3	PARAFUSO-SEM-FIMDEENGRENAGEM
FP86101P3CPL	PARDEENGRENAGENSCOMPLETO
FP86103	ROLAMENTODIANTEIROEIXO
FP86104	ANELELÁSTICO
FP86106	ROLAMENTOTRASEIROEIXO
FP86107	JUNTA
FP86108	VIROLAROSCADA

CÓDIGO	DESCRIÇÃO
FP86110	ANELDETOLERÂNCIA
FP86111	CASQUILHODECOMPENSAÇÃO
FP86112	ROLAMENTODAFALANGEDOMOTOR
FP86113	FALANGEDIANTEIRA
FP86114	ROTOR
FP86115	PÁDOROTOR
FP86116	GOLPILHADEPOSIÇÃO
FP86117	FALANGETRASEIRA
FP86118	ROLAMENTODAFALANGETRASEIRA
FP86119	TAMPÃODAFALANGETRASEIRA
FP86120	CILINDRO
FP86120CPL	TURBINACOMPLETA
FP86121	JUNTATÓRICAVEDANTE
FP86122	CARCASSADOMOTOR
FP86123	CABEÇADECOMANDO
FP8612301CPL	CABEÇADECOMANDOCOMPLETA
FP86126	MANILHAPARAENGATE
FP86130	CONETOR1/4"COMFILTRO
FP86135	CÁRTERTRASEIRO
FP86135CPL	CONJUNTOPROTEÇÃOTRASEIRA
FP86136	PARAFUSO4MAFIXAÇÃOCÁRTER
FP86137	CÁRTERDIANTEIRO
EIXOFP86137CPL	CONJUNTOPROTEÇÃODIANTEIRA
FP86138MT	APOIOCOMPLETODOMOTOR
FP86140L	PARAFUSOSDEFIXAÇÃODOPÉ

CÓDIGO	DESCRIÇÃO
FP86140R	ANILHADENTADA
FP86141MT	PÉMÓVELDEAÇO
FP86141MTCPL	CONJUNTOPÉROTATIVO
FP86146	ALAVANCADECOMANDO
FP86147	PARAFUSODEFIXAÇÃOPÉMÓVEL
FP86148	SUPORTEGIRATÓRIOCOMPERNO
FP86150	EIXODEENGATE
FP86150CPL	EIXODEENGATECOMPLETO
FP86151	MOLAINFERIORMT
FP86152	MOLASUPERIORMT
FP86153	PARAFUSODEBLOQUEIO
FP86154	ANELDEBLOQUEIO
FP86155	COMPASSODEROTAÇÃOEMBRONZE
FP86156	PARAFUSODEFIXAÇÃO
P029	TUBODETRANSPORTADORCOMANEL
SW14102	FILTROLUBRIFICADOR
SW104103	MOLADOLUBRIFICADOR
SW1081MT	CONTRALÂMINAEMMETALDURO
SW108600	ESMERILTIPOØ25x9x6
SW1086CPL	GRUPOESMERILCOMPLETO
SW108700	PERNOESMERIL
SW108800	MOLAESMERILØ11mm
SW108900	COMPASSOAMOLADOR
SW109000	MOLAESMERILØ6mm

CÓDIGO	DESCRIÇÃO
SW109100	TAMPADOAMOLADOR.COMROLAMENTO
SW109200	PARAFUSODEFIXAÇÃODOTAMPÃODOAMOLADOR
SW109300	ANILHADEAÇO
T101801	GOLPILHAELÁSTICA
T102906	GOLPILHADEFIXAÇÃODAALAVANCA
T102909	LINGUETEPARAALAVANCA,SÉRIE2002
T102910	MOLADOLINGUETE
T104500	PARAFUSODEFIXAÇÃODAPROTEÇÃODIANTEIRA
T104501	PARDEANILHASCONVEXAS
T104700	TAMPÃODOLUBRIFICADOR
T104800	LUBRIFICADOR
T105200	PARAFUSODEFIXAÇÃODOSUPORTE
T105300	ANILHADEPRESSÃO
T105400	CASQUILHOANTIFRICÇÃO
T105600	ANILHADENIVELAÇÃO
T105700	VIROLADEFIXAÇÃODOROLAMENTO
T105800	ROLAMENTOCOROADEENGRENAGEM
T1059P3	COROADEENGRENAGEMCOMPLETA
T106000	PARAFUSOESQUERDODEFIXAÇÃO
T106100	FILTROSUBLÂMINA
T106300	VIROLAFIXAÇÃO
T107500	CHAVEDESMONTAGEMLÂMINA
T107600	PINOBLOQUEARLÂMINA
T107900	MASSALUBRIFICANTE
T107905	ÓLEO DE LUBRIFICAÇÃO

ACESSÓRIOS

CÓDIGO	DESCRIÇÃO
P170	ENGATE RÁPIDO FÊMEA - 1/4 " GÁS
P171	ENGATE RÁPIDO MACHO - 1/4" GÁS
P173	TUBO DE AR Ø 8 x 6 mm

RASOR®
1946

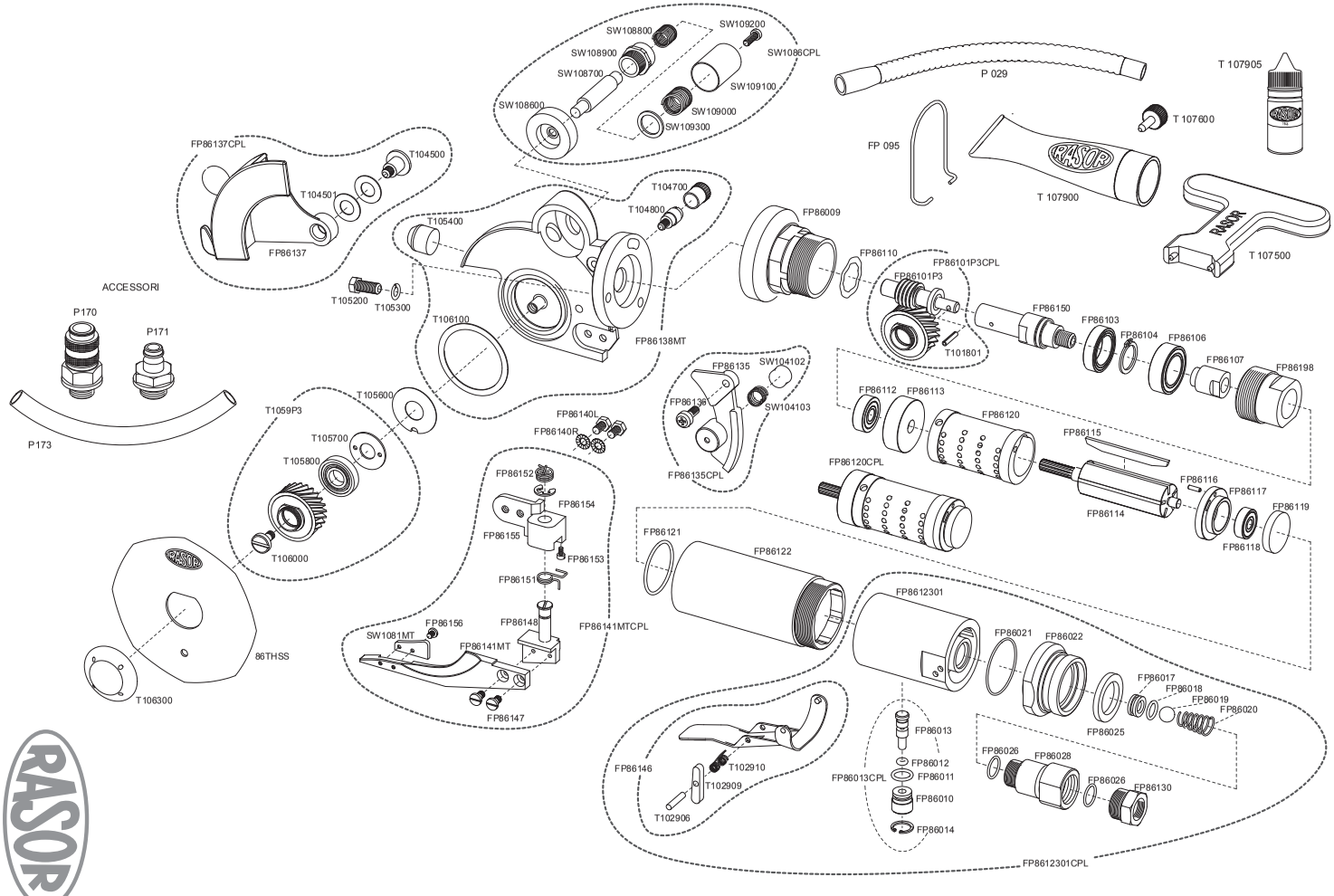
SW108800
SW109200
SW108900
SW1086CPL
SW108700
SW109100
SW108600
SW109000
SW109300
P 029
T 107905
T 107600
FP 095
T 107900
T 107500
FP86137CPL
T104500
T104501
FP86137
T104700
T104800
T105400
FP86009
FP86110
FP86101P3CPL
FP86101P3
ACCESSORI
T105200
T105300
T106100
FP86138MT
T101801
FP86150
FP86103
FP86104
FP86106
FP86107
FP86198
P170
P171
P173
T105600
T1059P3
T105700
T105800
T106000
FP86135
SW104102
FP86136
SW104103
FP86135CPL
FP86140L
FP86140R
FP86112
FP86113
FP86120
FP86115
FP86120CPL
FP86116
FP86117
FP86114
FP86119
FP86118
FP86152
FP86154
FP86155
FP86153
FP86151
FP86121
FP86122
FP8612301
FP86156
FP86148
FP86141MTCPL
SW1081MT
FP86141MT
86THSS
T106300
FP86147
FP86021
FP86022
FP86017
FP86018
FP86019
FP86020
FP86025
FP86146
T102910
T102909
T102906
FP86013
FP86012
FP86013CPL
FP86011
FP86010
FP86014
FP86026
FP86028
FP86026
FP86130
FP8612301CPL

GARANTIA

Salvo acordo escrito em contrário, a Tesoura Pneumática Rasor® Elettromeccanica S.r.l. tem garantia de 12 meses a partir da data indicada na última página deste manual.
A garantia cobre todos os defeitos de material e de fabrico e prevê a substituição de sobresselentes ou a reparação de peças defeituosas desde que estejam ao nosso cuidado e na nossa oficina. No caso de devolução para reparação na garantia, **o cliente é obrigado a enviar à Rasor® a máquina sempre completa. Não serão aceites componentes avariados isolados para reparação dentro da garantia.**
O material a ser reparado deve ser enviado com os PORTES PAGOS.
Após a conclusão da reparação, o dispositivo será enviado ao Cliente com os PORTES A PAGAR.
A garantia não prevê a intervenção dos nossos técnicos no local de utilização da unidade de corte, nem a sua desmontagem.
Se, por razões práticas, um dos nossos técnicos for enviado, a prestação do trabalho será faturada a preços correntes, além de quaisquer despesas de deslocação e viagem.

Estão excluídas da garantia:

- avarias causadas por utilização ou montagem incorreta,
- avarias causadas por agentes externos,
- avarias causadas por incúria ou escassa manutenção,
- as lâminas e os produtos de consumo normal.
-

A GARANTIA FICA NULA E SEM EFEITO:

- em caso de demora ou de outros incumprimentos contratuais,
- se forem feitas reparações ou modificações nas nossas unidades de corte, sem o nosso consentimento,
- se o número de série for adulterado ou apagado,
- se o dano for causado por utilização indevida, ou por maus tratos, como golpes, quedas e outras causas não imputáveis às condições normais de operação,
- se o dispositivo for desmontado, adulterado ou reparado por pessoal não autorizado
- pela Rasor® Elettromeccanica S.r.l.,
- se as unidades de corte forem utilizadas para outros fins que não os indicados neste manual.

As reparações realizadas dentro da garantia não interrompem a duração da mesma.

Para qualquer litígio, o Tribunal Competente é o de Milão.

Agradecemos antecipadamente a atenção a prestar a este manual e convidamos a informar-nos sobre quaisquer sugestões que sejam tidas como necessárias para o tornar mais completo.

RASOR ELETTROMECCANICA SRL
Via Vincenzo Caldesi 6
20161 Milan · Italy
ph. +39 02 66 22 12 31
fax +39 02 66 22 12 93
info@rasor-cutters.com

www.rasor-cutters.com

FOLLOW US: